основано
в 1922 году

Акционерное Общество «ЭлектроРадиоАвтоматика»

Время подтверждает нашу надёжность

КАТАЛОГ 2019

Санкт-Петербург
Россия

Акционерное Общество «ЭлектроРадиоАвтоматика» (АО «ЭРА») – электромонтажное предприятие – основной партнер конструкторских бюро и судостроительных заводов Санкт-Петербурга и Северо-Западного региона России. Основано в 1922 году.

АО «ЭРА» выполняет:

– разработку проектной и рабочей конструкторской документации по электротехнической части кораблей и судов, в том числе системам автоматики, радиосвязи и навигации;

– полный цикл электромонтажных и пусконаладочных работ с гарантийным обслуживанием на строящихся, ремонтируемых, модернизируемых кораблях и судах любого класса;

– изготовление и установку изделий крепления кабельных трас и электрооборудования;

– полный спектр услуг по монтажу и наладке волоконно-оптических линий связи на строящихся, ремонтируемых, модернизируемых кораблях и судах любого класса;

– комплексную поставку кабеля, электрооборудования и вспомогательных электротехнических материалов для производства электромонтажных работ на строящихся заказах;

– разработку и изготовление судовых светильников, в том числе светодиодных;

– разработку и изготовление судовой малогабаритной герметичной аппаратуры, в том числе и из пластика;

– изготовление и поставку модульной системы уплотнения кабельных проходов через судовые конструкции;

– разработку и изготовление электрораспределительных устройств.

АО «ЭРА» обладает рядом мощных современных специализированных производств, научно-технической базой, имеет развитый складской комплекс с кабелезаготовительным производством.

Система менеджмента качества АО «ЭРА» сертифицирована на соответствие требованиям ИСО 9001, ГОСТ Р ИСО 9001. Имеются Свидетельства об одобрении предприятия и изготавливаемой продукции Российским Морским Регистром Судоходства и Российским Речным Регистром.

Продукция для нужд Министерства Обороны РФ изготавливается под контролем военного представительства МО РФ.

Содержание

Малогабаритная аппаратура

Выключатель электрический морской ВЭМ 3

Коробка электрическая морская КЭМ 4

Переключатель пакетный морской ППМ 5

Розетка штепсельная морская с выключателем морская РШМВ 6

Розетка штепсельная морская РШМ 7

Розетка штепсельная морская РШ2 8

Штепсель электрический морской ШЭМ 9

Розетка штепсельная морская силовая РШМС 10

Штепсель электрический морской силовой ШЭМС 11

Выключатель аварийный морской ВАМ 12

Электрооборудование «Волна»

Выключатель «Волна-01»

Выключатель «Волна-02» 13

Выключатель «Волна-03»

Выключатель «Волна-04» 14

Розетка «Волна-01»

Розетка «Волна-02» 15

Розетка «Волна-03»

Розетка «Волна-04» 16

Вилка «Волна-01»

Вилка «Волна-02» 17

Адаптер «Волна» 18

Выключатель «Волна-П2» 19

Выключатель «Волна-П3» 20

Светильники энергосберегающие водонепроницаемые морские СЭВМ 21

Светильники энергосберегающие брызгозащищенные морские СЭБМ 24

Светильники светодиодные «Полар» 31

Светильники светодиодные «Неон» 34

Светильники светодиодные «Дельта» 37

Светильники светодиодные «Вега» 40

Электронные пускорегулирующие аппараты ЭПРА 43

Источники вторичного электропитания ИВЭП 44

Светодиодные модули СДМ 45

Типовые конструкции крепления кабельных трасс и электрооборудования 46

Модульная система уплотнения проходов кабеля МСУПК-ЭРА 47

Система противопожарного уплотнения проходов кабеля 49

Волоконно-оптические линии связи ВОЛС 50

Электрощитовое оборудование 51

Выключатель электрический морской ВЭМ

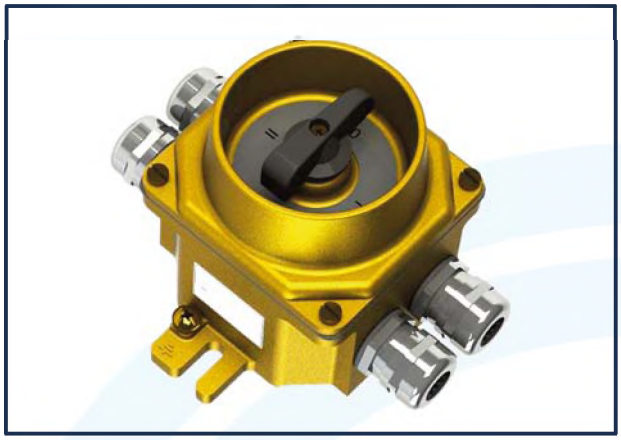

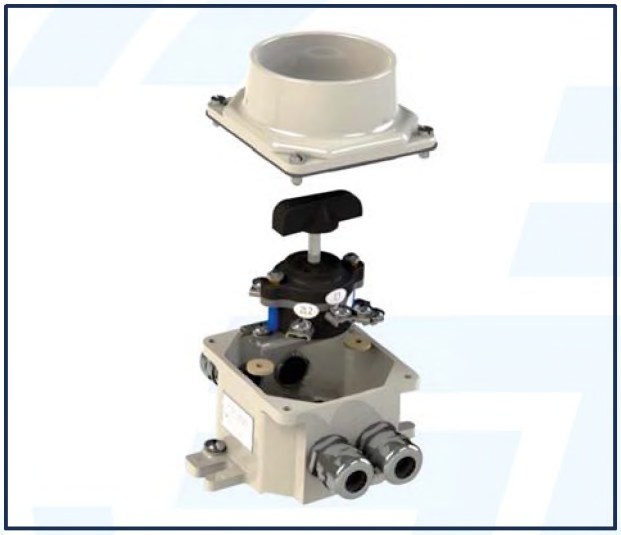

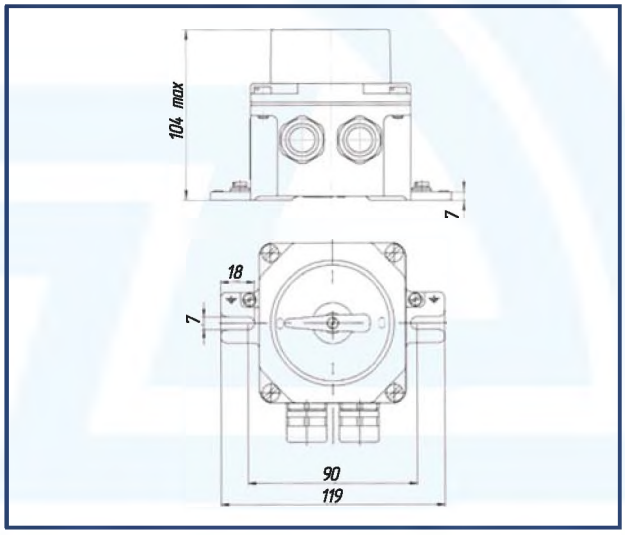

Технические характеристики

Напряжение, ток	220 В, 16 А от 350 В до 400 В, 10 А
Материал корпуса	алюминиевый сплав латунь
Количество полюсов	2, 3
Масса алюминиевый сплав латунь	от 0,7 кг до 0,74 кг от 0,8 кг до 1,4 кг
Диаметр вводимого кабеля	от 5 мм до 9 мм от 6 мм до 12 мм от 9 мм до 14 мм от 8 мм до 15 мм от 13 мм до 18 мм
Степень защиты	IP67
Климатическое исполнение	ОМ1
Температура эксплуатации	от –50 °С до +70 °С
Влажность	100 %
Технические условия	ИМЛТ.642311.001ТУ
Приемка ОТК Свидетельство РМРС Свидетельство РРР Приемка ВП МО РФ	

Условное обозначение

ВЭМ–А–...–...–...–...–...–...–1–67

- Степень защиты
- Климатическое исполнение
- Максимальный диаметр вводимого кабеля
- Допустимый ток электронагрузки
- Количество кабельных вводов*
- Количество полюсов
- Напряжение
- Материал корпуса
- Выключатель электрический морской

* Количество и расположение кабельных вводов оговаривается при заказе

Коробка электрическая морская КЭМ

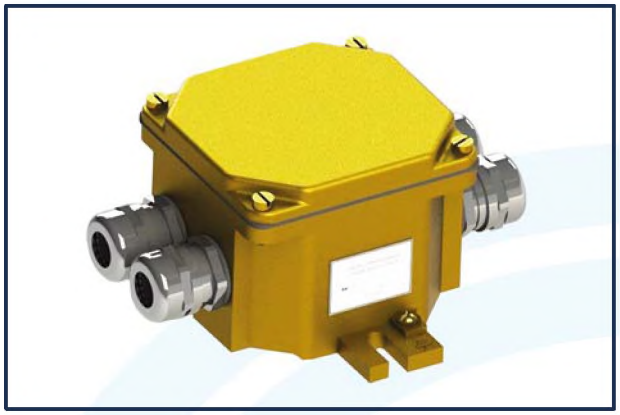

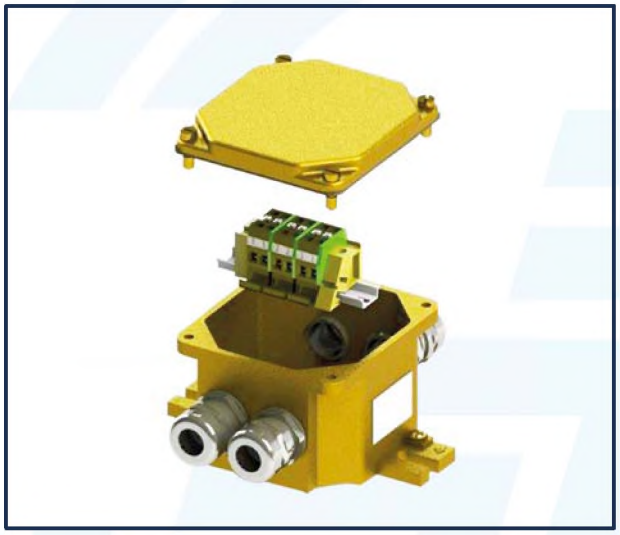

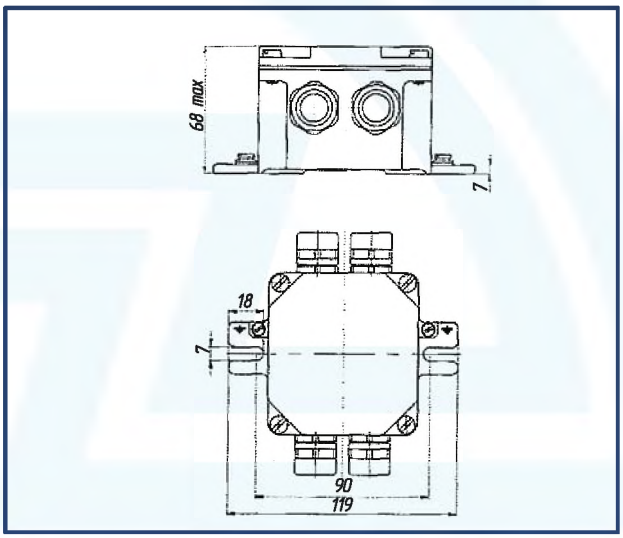

Технические характеристики

Напряжение, ток	от 350 В до 400 В, 20 А
Материал корпуса	алюминиевый сплав латунь
Тип	соединительная ответвительная
Масса алюминиевый сплав латунь	0,6 кг 0,95 кг
Диаметр вводимого кабеля	от 5 мм до 9 мм от 6 мм до 12 мм от 9 мм до 14 мм от 8 мм до 15 мм от 13 мм до 18 мм
Количество контактных зажимов	8, 16
Степень защиты	IP67
Климатическое исполнение	ОМ1
Температура эксплуатации	от –50 °С до +70 °С
Влажность	100 %
Технические условия	ИМЛТ.642311.002ТУ
Приемка ОТК Свидетельство РМРС Свидетельство РРР Приемка ВП МО РФ	

Условное обозначение

КЭМ–С–А–...–...–...–1–67

- 67 — Степень защиты
- 1 — Климатическое исполнение
- ... — Максимальный диаметр вводимого кабеля
- ... — Количество кабельных вводов*
- ... — Количество контактных зажимов
- А — Материал корпуса
- С — Тип
- О — Коробка электрическая морская

* Количество и расположение кабельных вводов оговаривается при заказе

Переключатель пакетный морской ППМ

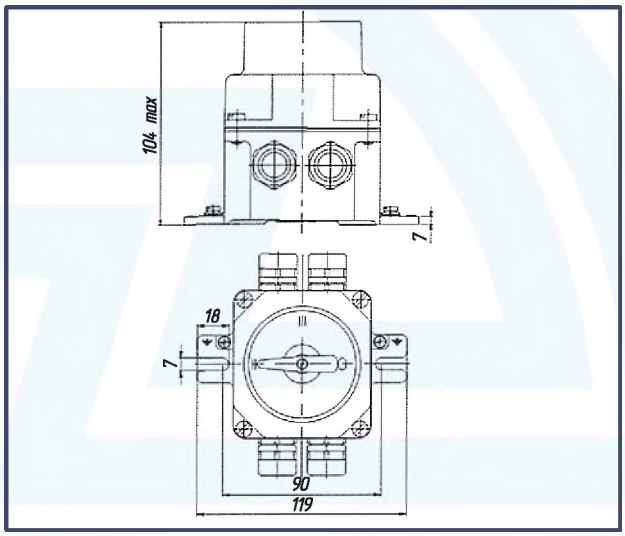

Технические характеристики

Напряжение, ток	220 В, 16 А от 350 В до 400 В, 10 А
Материал корпуса	алюминиевый сплав латунь
Количество полюсов	2, 3
Количество переключений	2, 3
Масса алюминиевый сплав латунь	от 0,73 кг до 0,77 кг от 1,1 кг до 1,35 кг
Диаметр вводимого кабеля	от 5 мм до 9 мм от 6 мм до 12 мм от 9 мм до 14 мм от 8 мм до 15 мм от 13 мм до 18 мм
Степень защиты	IP67
Климатическое исполнение	ОМ1
Температура эксплуатации	от –50 °С до +70 °С
Влажность	100 %
Технические условия	ИМЛТ.642311.003ТУ
Приемка ОТК Свидетельство РМРС Свидетельство РРР Приемка ВП МО РФ	

Условное обозначение

ППМ–А–...–...–...–.../Н...–...1–67

- 67 — Степень защиты
- 1 — Климатическое исполнение
- ... — Максимальный диаметр вводимого кабеля
- Н... — Количество переключений
- ... — Допустимый ток электронагрузки
- ... — Количество кабельных вводов*
- ... — Количество полюсов
- ... — Напряжение
- А — Материал корпуса
- Л — Переключатель пакетный морской

* Количество и расположение кабельных вводов оговаривается при заказе

Розетка штепсельная морская с выключателем РШМВ

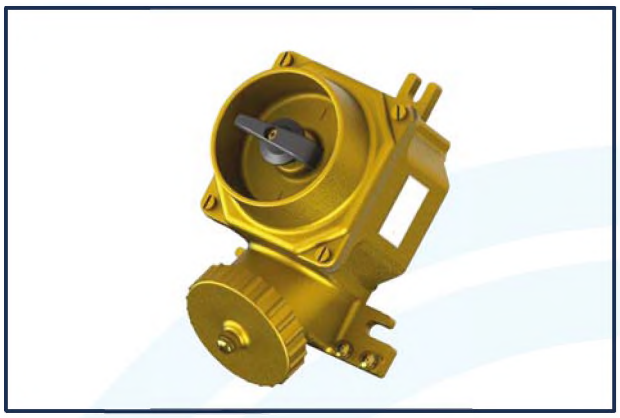

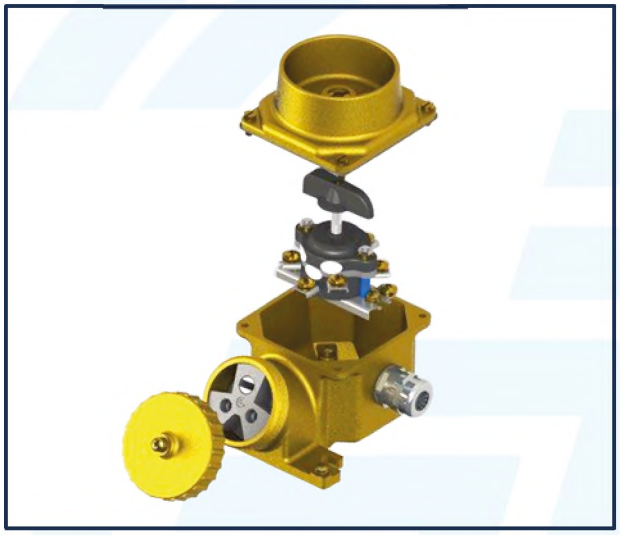

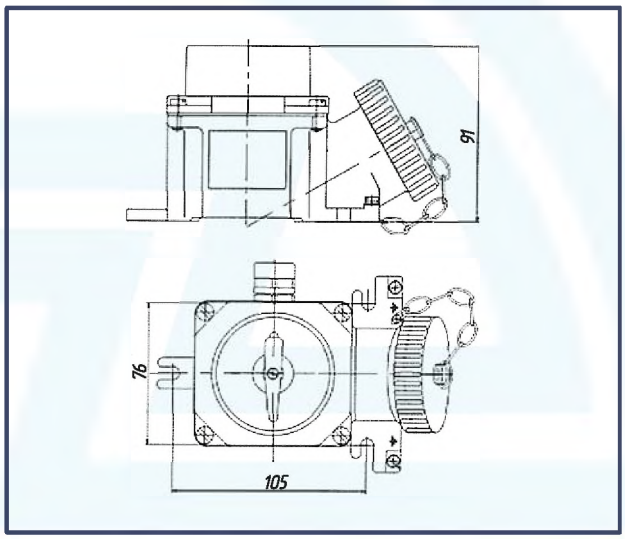

Технические характеристики

Напряжение, ток	от 12 В до 36 В, 16 А 220 В, 16 А от 350 В до 400 В, 10 А
Материал корпуса	алюминиевый сплав латунь
Количество полюсов	2, 3
Масса алюминиевый сплав латунь	от 0,8 кг до 1,1 кг от 1,4 кг до 1,5 кг
Диаметр вводимого кабеля	от 5 мм до 9 мм от 6 мм до 12 мм от 9 мм до 14 мм от 8 мм до 15 мм от 13 мм до 18 мм
Степень защиты	IP67
Климатическое исполнение	ОМ1
Температура эксплуатации	от –50 °С до +70 °С
Влажность	100 %
Технические условия	ИМЛТ.642311.004ТУ
Приемка ОТК Свидетельство РМРС Свидетельство РРР Приемка ВП МО РФ	

Условное обозначение

РШМВ–А–...–...–...–...–1–67

- 67 — Степень защиты
- 1 — Климатическое исполнение
- ... — Максимальный диаметр вводимого кабеля
- ... — Количество кабельных вводов*
- ... — Количеством полюсов
- ... — Напряжение
- Л — Материал корпуса
- А — Розетка штепсельная морская с выключателем морская

* Количество и расположение кабельных вводов оговаривается при заказе

Розетка штепсельная морская РШМ

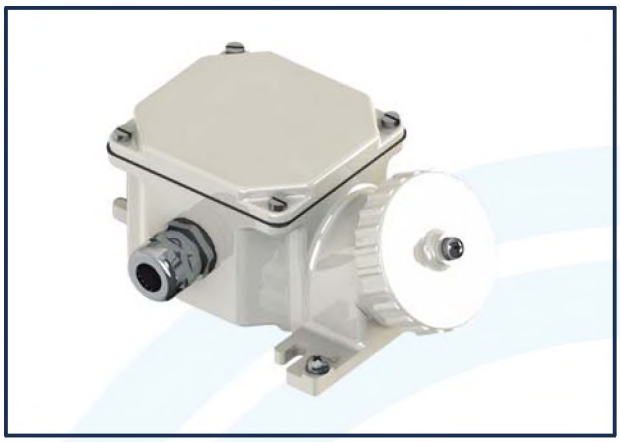

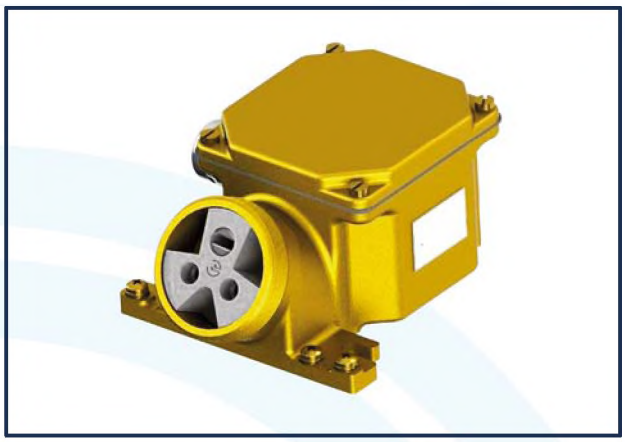

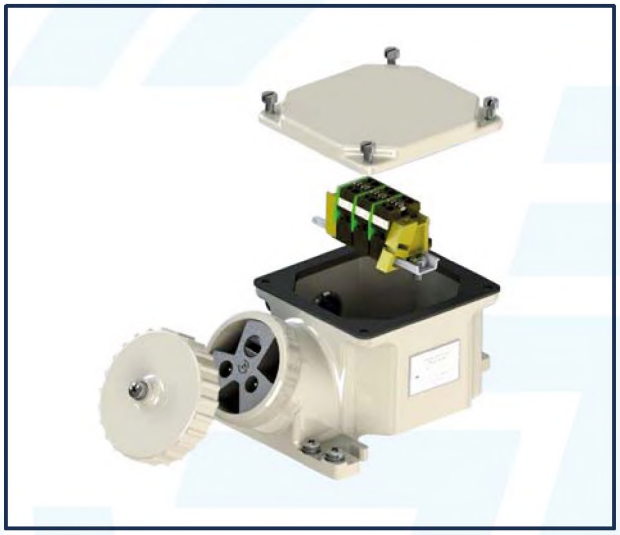

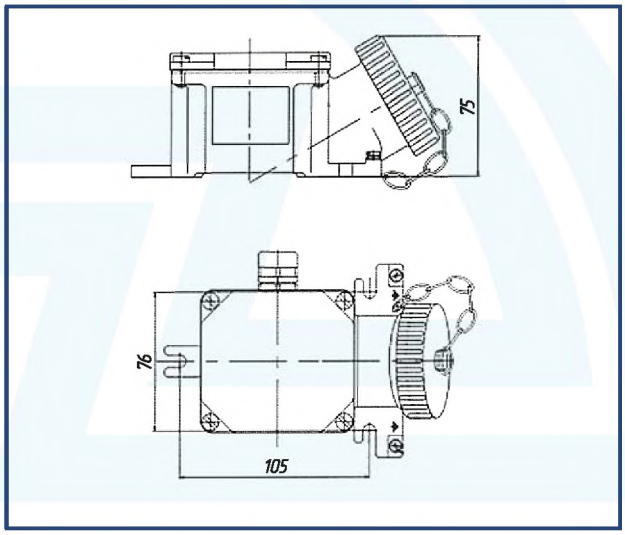

Технические характеристики

Напряжение, ток	от 12 В до 36 В, 16 А 220 В, 16 А от 350 В до 400 В, 10 А
Материал корпуса	алюминиевый сплав латунь
Количество полюсов	2, 3
Масса алюминиевый сплав латунь	от 0,8 кг до 1,1 кг от 1,2 кг до 1,3 кг
Диаметр вводимого кабеля	от 5 мм до 9 мм от 6 мм до 12 мм от 9 мм до 14 мм от 8 мм до 15 мм от 13 мм до 18 мм
Степень защиты	IP67
Климатическое исполнение	ОМ1
Температура эксплуатации	от –50 °С до +70 °С
Влажность	100 %
Технические условия	ИМЛТ.642311.004ТУ
Приемка ОТК Свидетельство РМРС Свидетельство РРР Приемка ВП МО РФ	

Условное обозначение

РШМ–А–...–...–...–...–1–67

- 67 — Степень защиты
- 1 — Климатическое исполнение
- ... — Максимальный диаметр вводимого кабеля
- ... — Количество кабельных вводов*
- ... — Количество полюсов
- ... — Напряжение
- А — Материал корпуса
- Л — Розетка штепсельная морская

* Количество и расположение кабельных вводов оговаривается при заказе

Розетка штепсельная морская РШ2

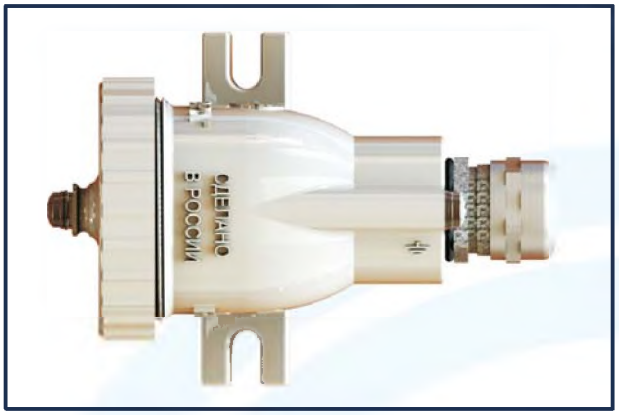

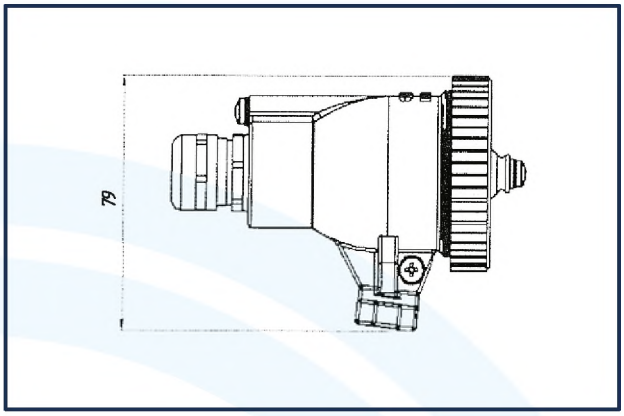

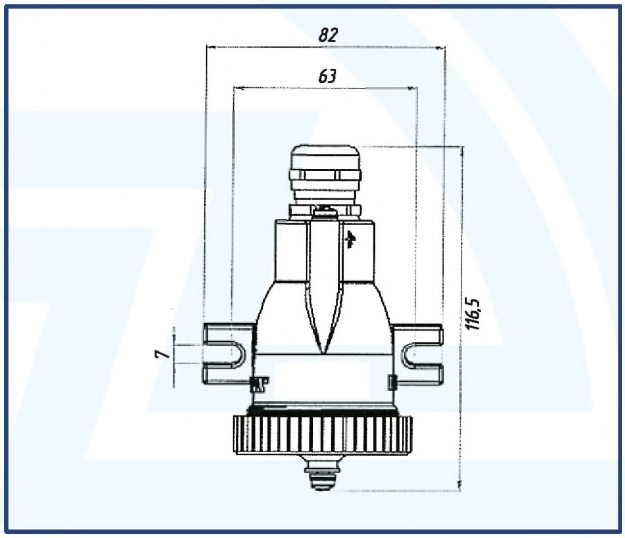

Технические характеристики

Напряжение, ток	от 12 В до 36 В, 16 А 220 В, 16 А от 350 В до 400 В, 10 А
Материал корпуса	алюминиевый сплав латунь
Количество полюсов	2, 3
Масса алюминиевый сплав латунь	0,4 кг 0,8 кг
Диаметр вводимого кабеля	от 5 мм до 9 мм от 6 мм до 12 мм от 9 мм до 14 мм от 8 мм до 15 мм от 13 мм до 18 мм
Степень защиты	IP67
Климатическое исполнение	ОМ1
Температура эксплуатации	от –50 °С до +70 °С
Влажность	100 %
Технические условия	ИМЛТ.642311.004ТУ
Приемка ОТК Свидетельство РМРС Свидетельство РРР Приемка ВП МО РФ	

Условное обозначение

РШ2–А–...–...

- Розетка штепсельная морская
- Материал корпуса
- Напряжение
- Максимальный диаметр вводимого кабеля

Штепсель электрический морской ШЭМ

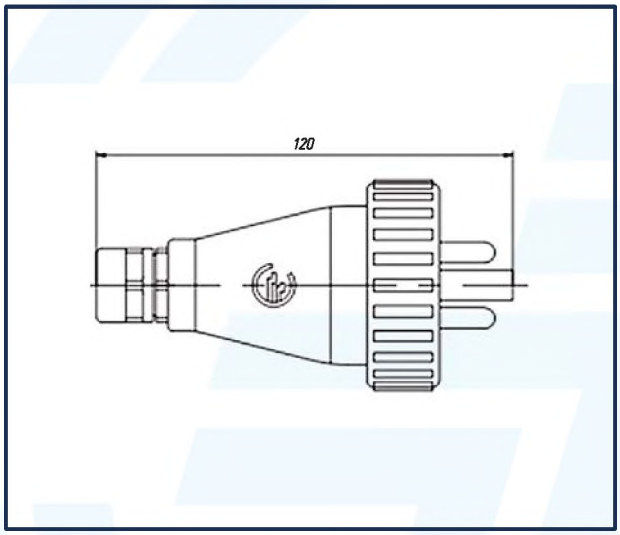

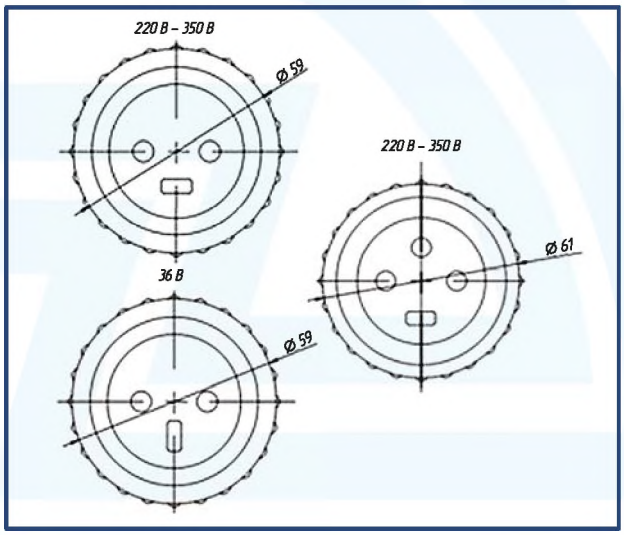

Технические характеристики

Напряжение, ток	от 12 В до 36 В, 16 А 220 В, 16 А от 350 В до 400 В, 10 А
Материал корпуса	алюминиевый сплав латунь
Количество полюсов	2, 3
Масса алюминиевый сплав латунь	0,25 кг 0,65 кг
Диаметр вводимого кабеля	от 5 мм до 9 мм от 6 мм до 12 мм от 9 мм до 14 мм от 8 мм до 15 мм от 13 мм до 18 мм
Степень защиты	IP67
Климатическое исполнение	ОМ1
Температура эксплуатации	от –50 °С до +70 °С
Влажность	100 %
Технические условия	ИМЛТ.642311.004ТУ
Приемка ОТК Свидетельство РМРС Свидетельство РРР Приемка ВП МО РФ	

Условное обозначение

ШЭМ–А–...–...–67

Л

- Степень защиты
- Максимальный диаметр вводимого кабеля
- Напряжение
- Материал корпуса
- Штепсель электрический морской

Розетка штепсельная морская силовая РШМС

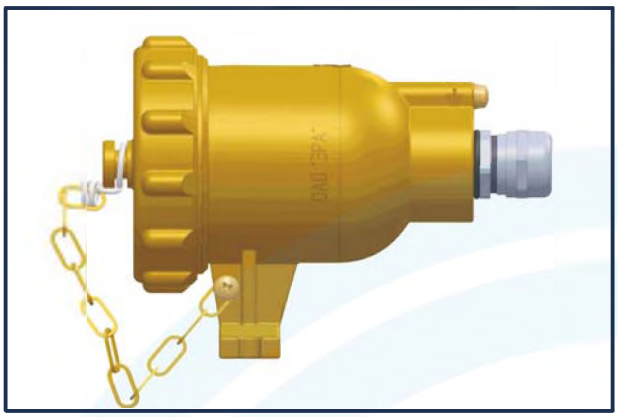

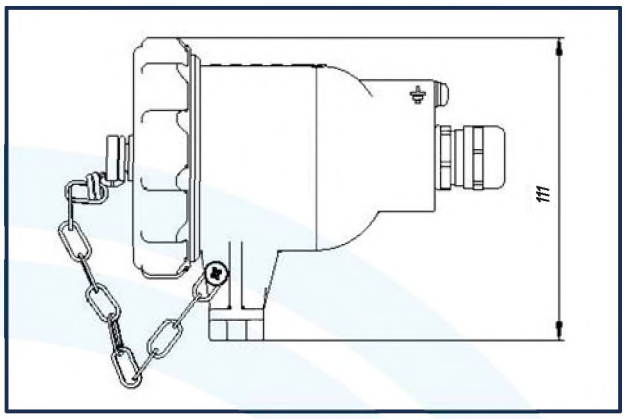

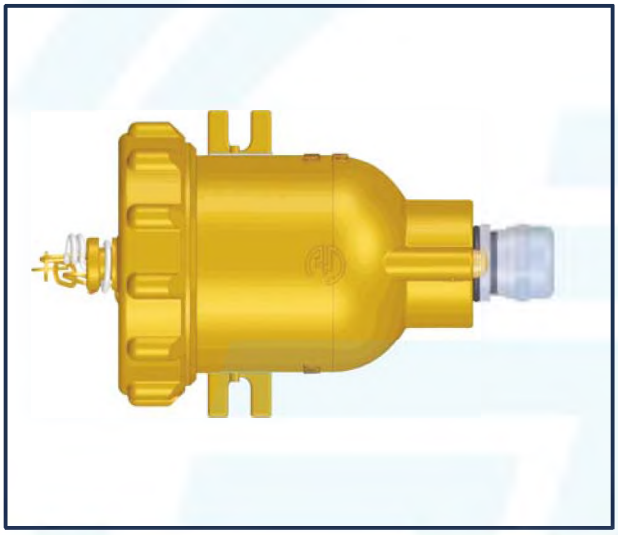

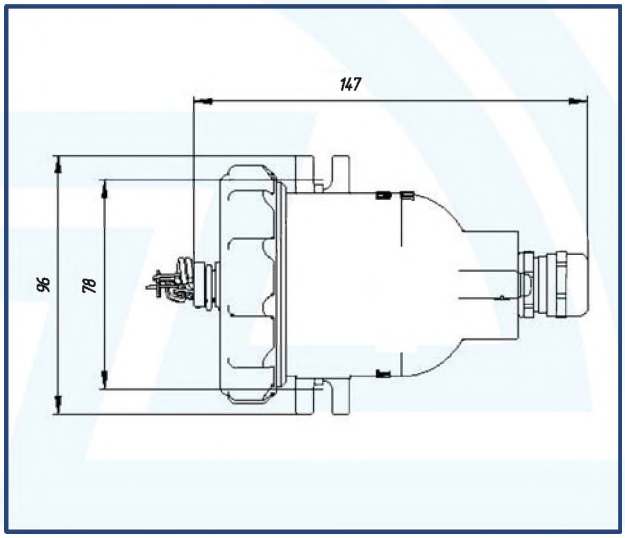

Технические характеристики

Напряжение, ток	от 12 В до 36 В, 40 А 220 В, 40 А от 350 В до 400 В, 20 А
Материал корпуса	алюминиевый сплав латунь
Количество полюсов	2, 3
Масса алюминиевый сплав латунь	0,4 кг 0,8 кг
Диаметр вводимого кабеля	от 5 мм до 9 мм от 6 мм до 12 мм от 9 мм до 14 мм от 8 мм до 15 мм от 13 мм до 18 мм
Степень защиты	IP67
Климатическое исполнение	ОМ1
Температура эксплуатации	от –50 °С до +70 °С
Влажность	100 %
Технические условия	ИМЛТ.642311.004ТУ
Приемка ОТК Свидетельство РМРС Свидетельство РРР Приемка ВП МО РФ	

Условное обозначение

РШМС–А–...–...–1–...–1–67

- Степень защиты
- Климатическое исполнение
- Максимальный диаметр вводимого кабеля
- Количество кабельных вводов
- Количеством полюсов
- Напряжение
- Материал корпуса (Л)
- Розетка штепсельная морская силовая

Штепсель электрический морской силовой ШЭМС

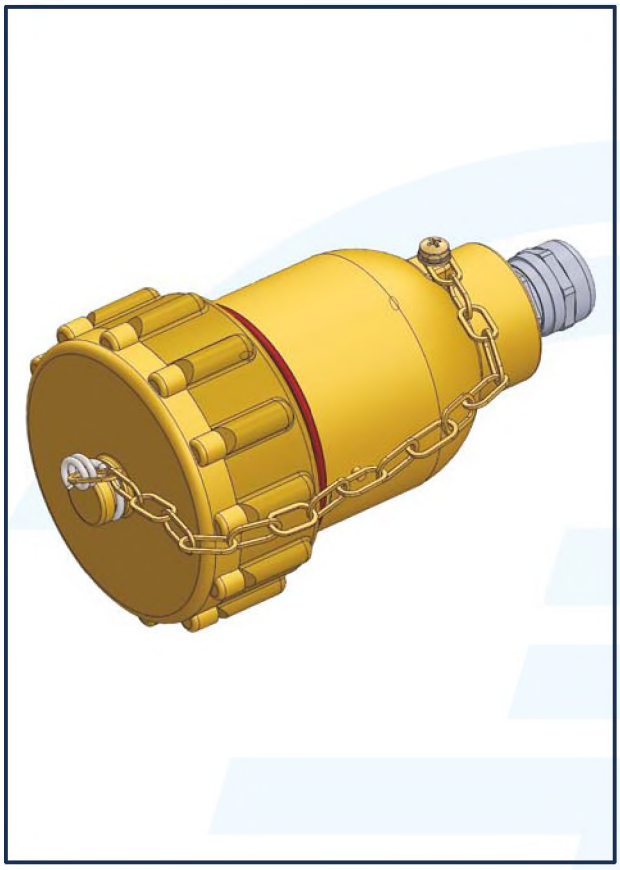

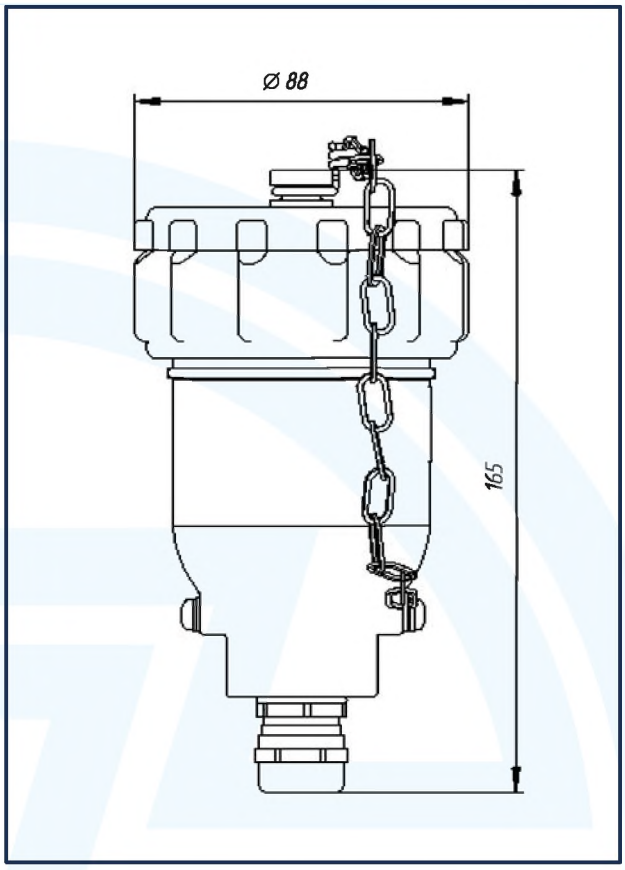

Технические характеристики

Напряжение, ток	от 12 В до 36 В, 40 А 220 В, 40 А от 350 В до 400 В, 20 А
Материал корпуса	алюминиевый сплав латунь
Количество полюсов	2, 3
Масса алюминиевый сплав латунь	0,85 кг 1,65 кг
Диаметр вводимого кабеля	от 5 мм до 9 мм от 6 мм до 12 мм от 9 мм до 14 мм от 8 мм до 15 мм от 13 мм до 18 мм
Степень защиты	IP67
Климатическое исполнение	ОМ1
Температура эксплуатации	от –50 °С до +70 °С
Влажность	100 %
Технические условия	ИМЛТ.642311.004ТУ
Приемка ОТК Свидетельство РМРС Свидетельство РРР Приемка ВП МО РФ	

Условное обозначение

ШЭМС–А–...–...–1–67

Л

- Степень защиты
- Климатическое исполнение
- Максимальный диаметр вводимого кабеля
- Напряжение
- Материал корпуса
- Штепсель электрический морской силовой

Выключатель аварийный морской ВАМ

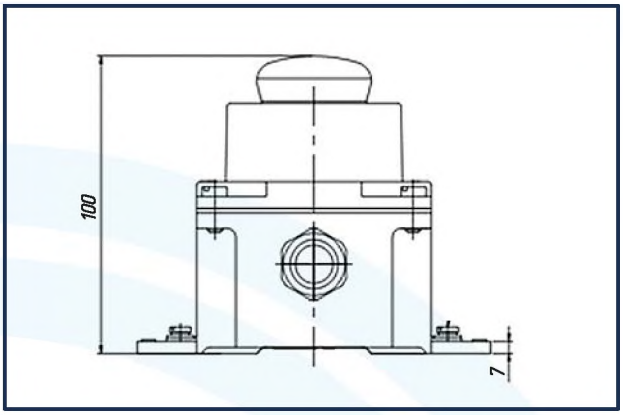

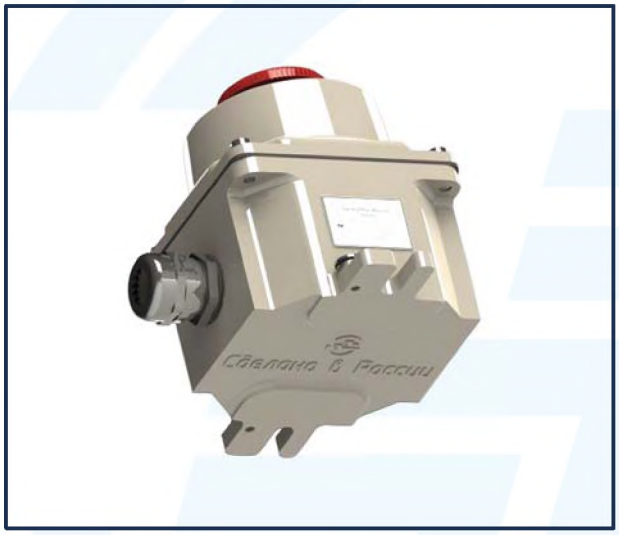

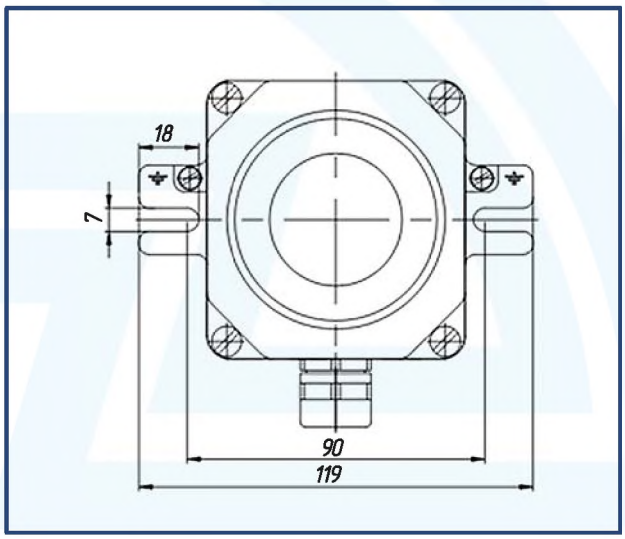

Технические характеристики

Напряжение, ток	220 В, 16 А 400 В, 10 А
Материал корпуса	алюминиевый сплав латунь
Количество полюсов	1
Масса алюминиевый сплав латунь	0,8 кг 1,3 кг
Диаметр вводимого кабеля	от 5 мм до 9 мм от 6 мм до 12 мм от 9 мм до 14 мм от 8 мм до 15 мм от 13 мм до 18 мм
Степень защиты	IP67
Климатическое исполнение	ОМ1
Температура эксплуатации	от –50 °С до +70 °С
Влажность	100 %
Технические условия	ИМЛТ.642311.005ТУ
Приемка ОТК Свидетельство РМРС Свидетельство РРР Приемка ВП МО РФ	

Условное обозначение

ВАМ–А–...–1–1–...–1–67

Л

- Степень защиты
- Климатическое исполнение
- Максимальный диаметр вводимого кабеля
- Количество кабельных вводов
- Количеством полюсов
- Напряжение
- Материал корпуса
- Выключатель аварийный морской

Выключатель «Волна-01»
Выключатель «Волна-02»

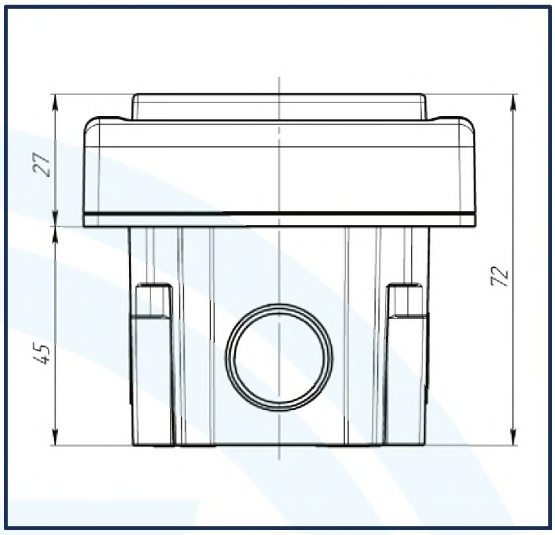

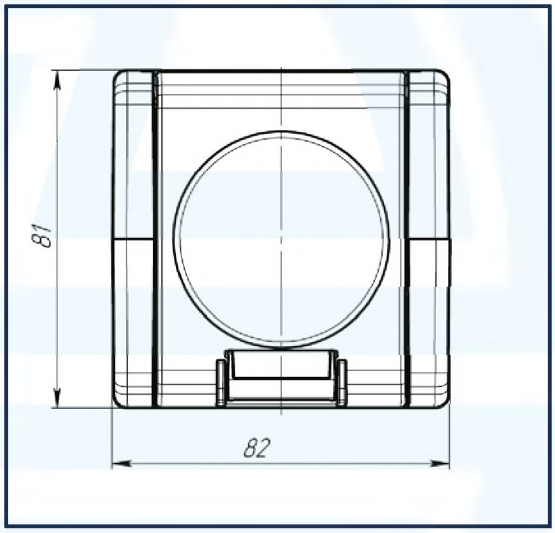

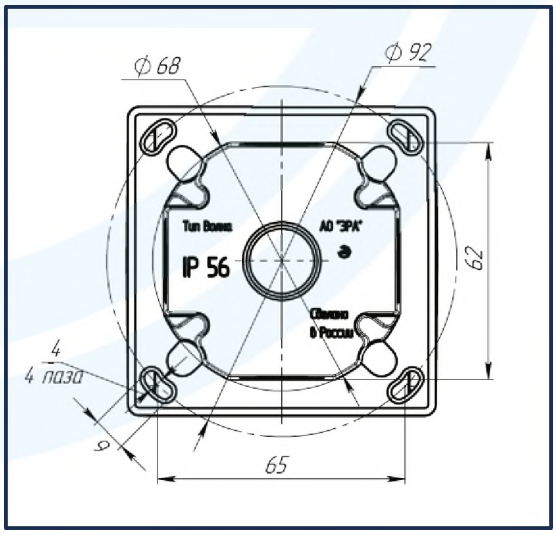

Технические характеристики

Напряжение, ток	~ 220 В, 50 Гц, 16 А – 40 В, 16 А – 380 В, 0,5 А
Монтаж	встраиваемый
Материал корпуса	пластик
Цвет*	серый (RAL 7047) слоновая кость (RAL 1015)
Масса	0,220 кг
Степень защиты	IP56
Климатическое исполнение	ОМ3
Температура эксплуатации	от –50 °С до +70 °С
Диаметр вводимого кабеля Выключатель «Волна-01» Выключатель «Волна-02»	 от 6 мм до 12 мм от 10 мм до 14 мм
Технические условия	ИМЛТ.434434.00.001ТУ
Приемка ОТК Свидетельство РМРС Приемка ВП МО РФ	

* Цвет оговаривается при заказе

Выключатель «Волна-03»
Выключатель «Волна-04»

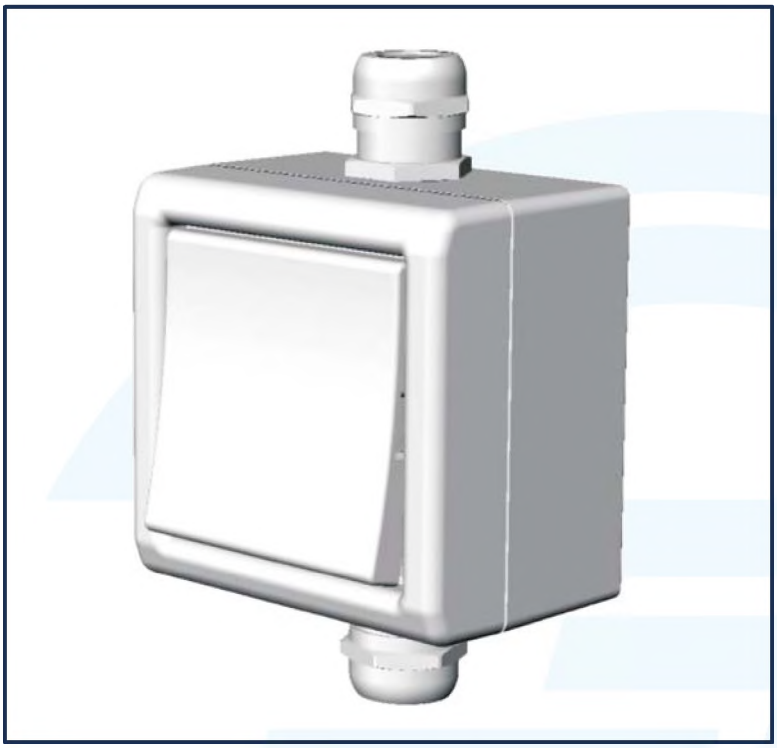

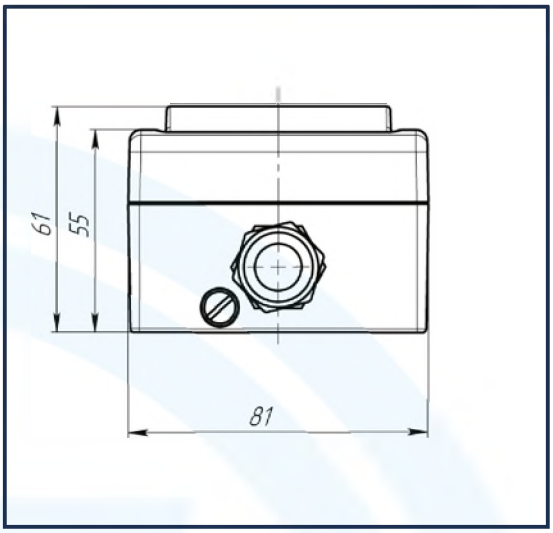

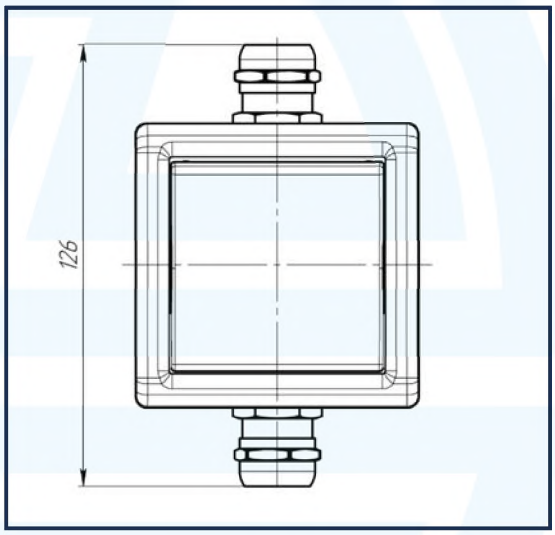

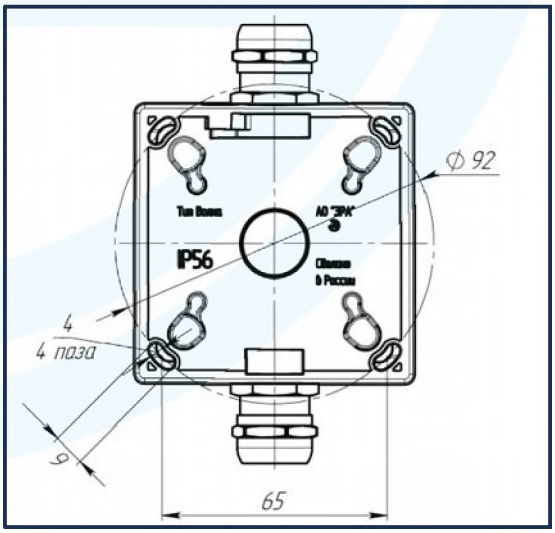

Технические характеристики

Напряжение, ток	~ 220 В, 50 Гц, 16 А ~ 40 В, 16 А ~ 380 В, 0,5 А
Монтаж	накладной
Материал корпуса	пластик
Цвет*	серый (RAL 7047) слоновая кость (RAL 1015)
Масса	0,380 кг
Степень защиты	IP56
Климатическое исполнение	ОМ3
Температура эксплуатации	от -50 °С до +70 °С
Диаметр вводимого кабеля Выключатель «Волна-03» Выключатель «Волна-04»	 от 6 мм до 12 мм от 10 мм до 14 мм
Технические условия	ИМЛТ.434434.00.001ТУ
Приемка ОТК Свидетельство РМРС Приемка ВП МО РФ	

* Цвет оговаривается при заказе

Розетка «Волна-01»
Розетка «Волна-02»

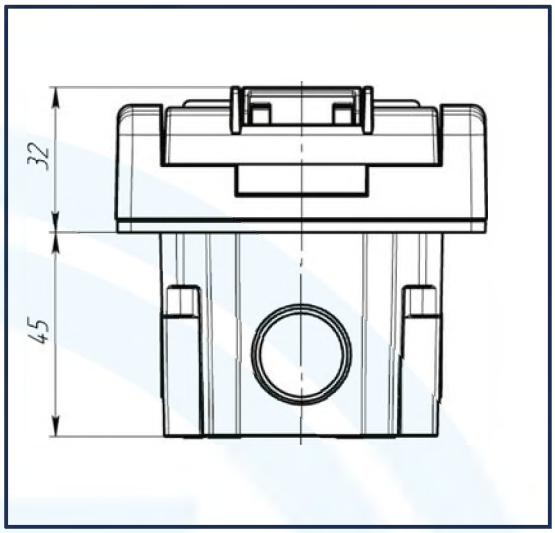

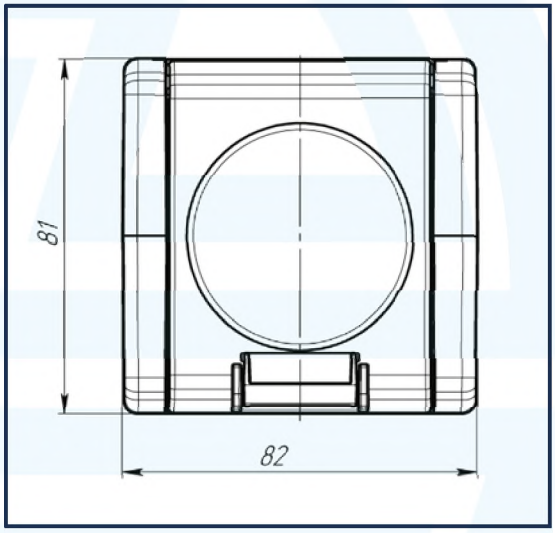

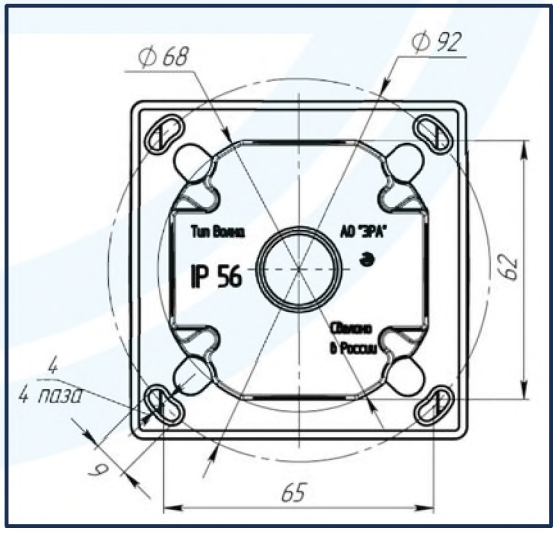

Технические характеристики

Напряжение, ток	~ 220 В, 50 Гц, 16 А
Монтаж	встраиваемый
Материал корпуса	пластик
Цвет*	серый (RAL 7047) слоновая кость (RAL 1015)
Масса	0,221 кг
Степень защиты	IP56
Климатическое исполнение	ОМ3
Температура эксплуатации	от -50 °С до +70 °С
Диаметр вводимого кабеля Розетка «Волна-01» Розетка «Волна-02»	 от 6 мм до 12 мм от 10 мм до 14 мм
Технические условия	ИМ/Т.434434.00.001ТУ
Приемка ОТК Свидетельство РМРС Приемка ВП МО РФ	

* Цвет оговаривается при заказе

Розетка «Волна-03»
Розетка «Волна-04»

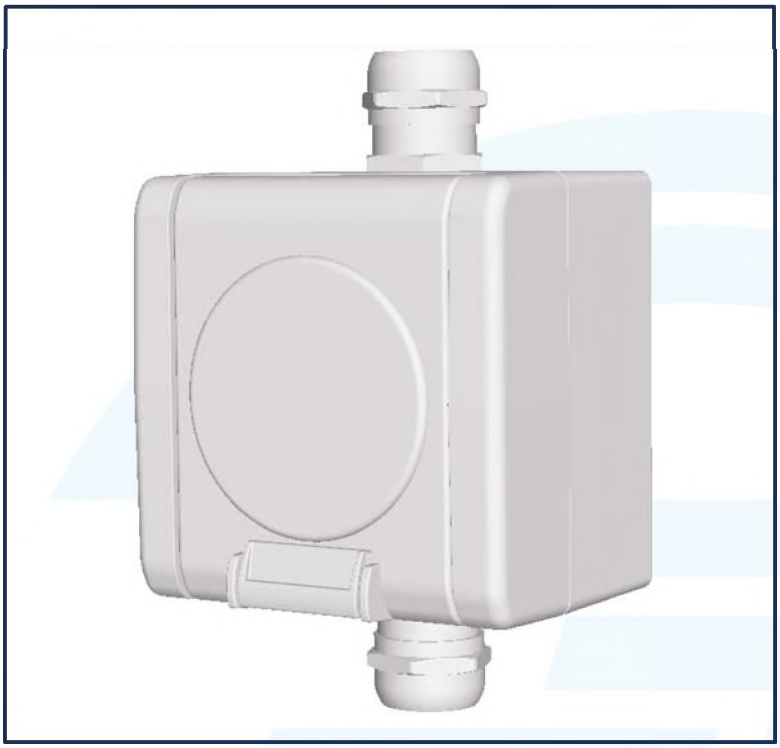

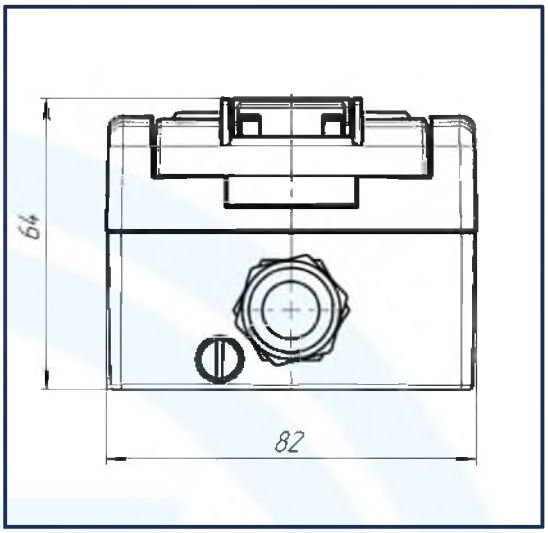

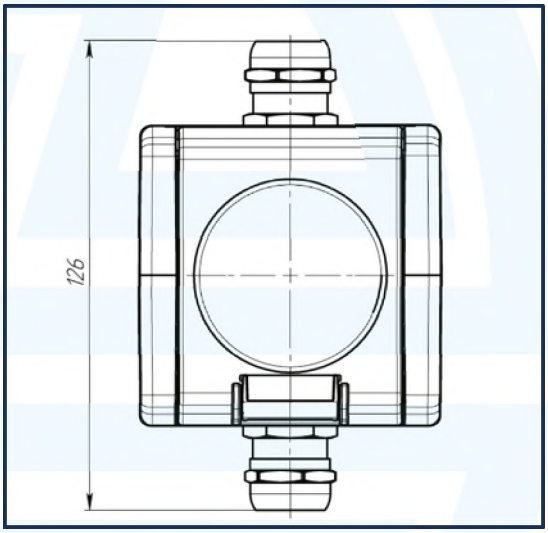

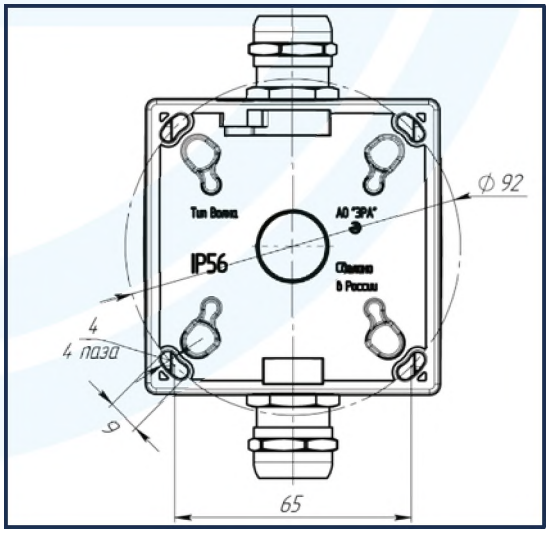

Технические характеристики

Напряжение, ток	~ 220 В, 50 Гц, 16 А
Монтаж	накладной
Материал корпуса	пластик
Цвет*	серый (RAL 7047) слоновая кость (RAL 1015)
Масса	0,381 кг
Степень защиты	IP56
Климатическое исполнение	ОМ3
Температура эксплуатации	от -50 °С до +70 °С
Диаметр вводимого кабеля Розетка «Волна-03» Розетка «Волна-04»	 от 6 мм до 12 мм от 10 мм до 14 мм
Технические условия	ИМЛТ.434434.00.001ТУ
Приемка ОТК Свидетельство РМРС Приемка ВП МО РФ	

* Цвет оговаривается при заказе

Вилка «Волна-01»
Вилка «Волна-02»

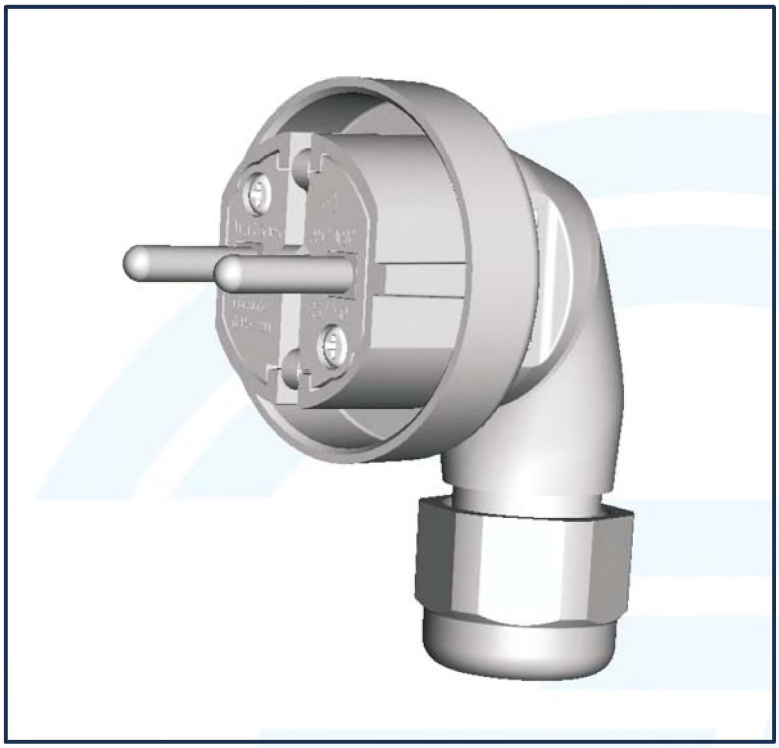

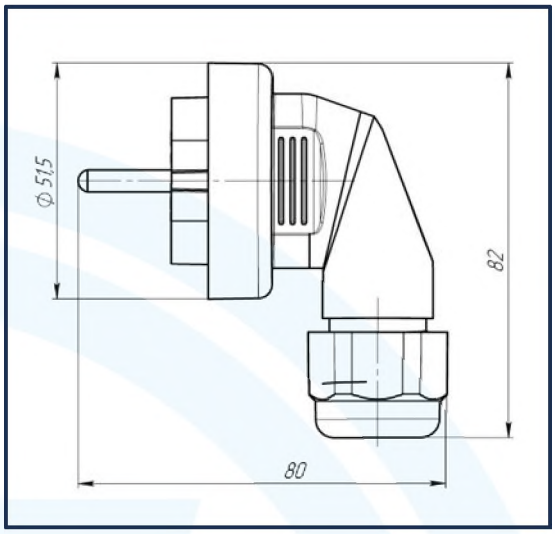

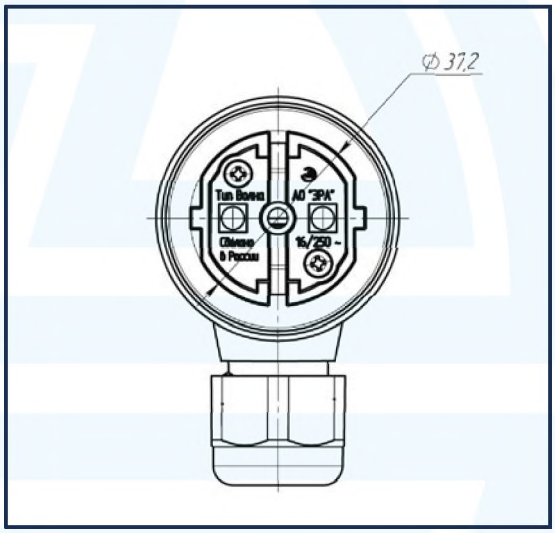

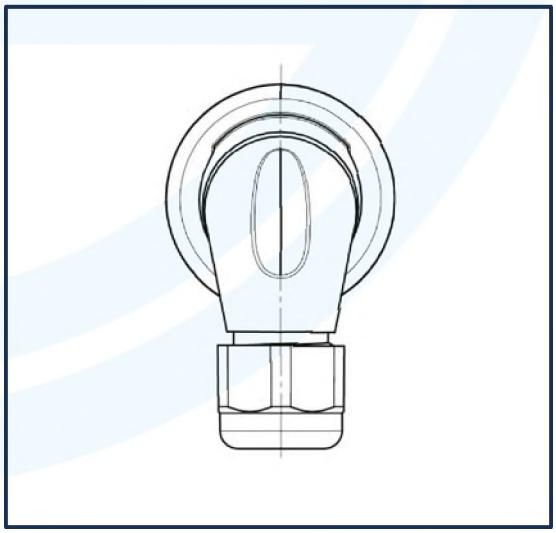

Технические характеристики

Напряжение, ток	~ 220 В, 50 Гц, 16 А
Материал корпуса	пластик
Цвет*	серый (RAL 7047) слоновая кость (RAL 1015)
Масса	0,074 кг
Степень защиты Вилка Вилка в соединении с розеткой	 IP00 IP56
Климатическое исполнение	ОМ3
Температура эксплуатации	от -50 °С до +70 °С
Диаметр вводимого кабеля Вилка «Волна-01» Вилка «Волна-02»	 от 3 мм до 7 мм от 7 мм до 14 мм
Технические условия	ИМЛТ.434434.00.001ТУ
Приемка ОТК Свидетельство РМРС Приемка ВП МО РФ	

* Цвет оговаривается при заказе

Адаптер «Волна»

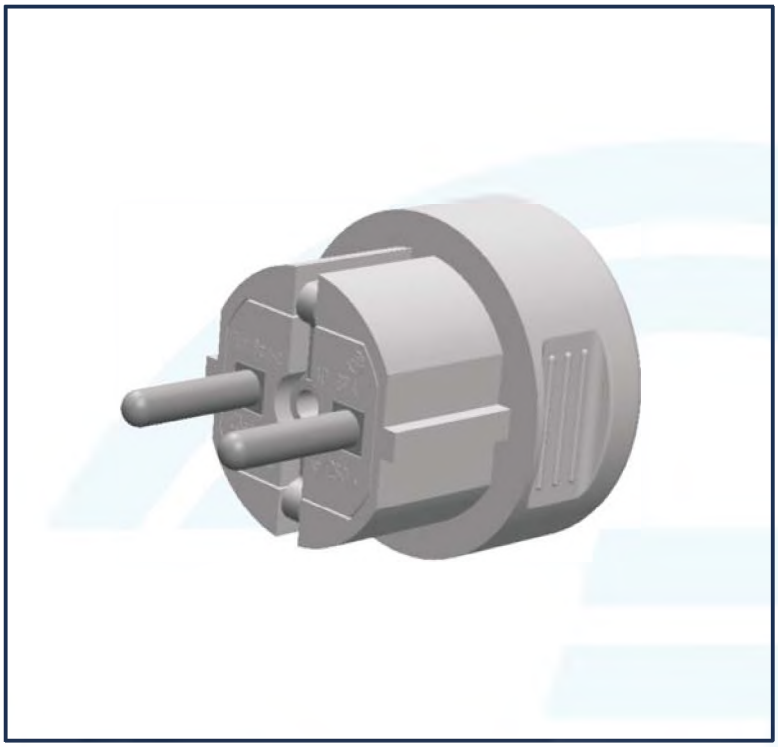

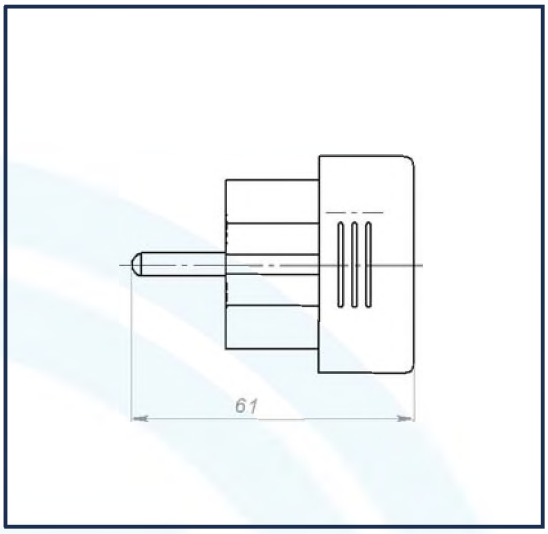

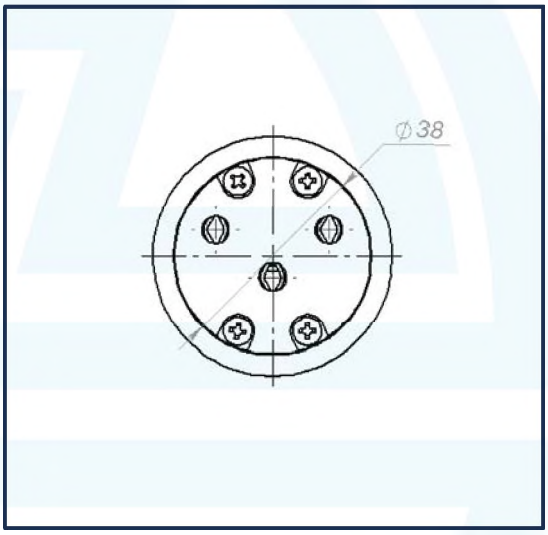

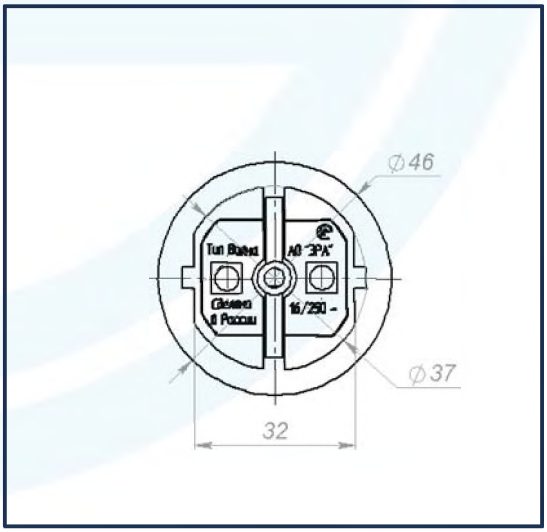

Технические характеристики

Напряжение, ток	~ 220 В, 50 Гц, 16 А
Материал корпуса	пластик
Цвет*	серый (RAL 7047) слоновая кость (RAL 1015)
Масса	0,062 кг
Степень защиты Адаптер Адаптер в соединении с розеткой	 IP00 IP20
Климатическое исполнение	ОМ3
Температура эксплуатации	от –50 °С до +70 °С
Технические условия	ИМ/ТТ.434434.00.001ТУ
Приемка ОТК Свидетельство РМРС Приемка ВП МО РФ	

* Цвет оговаривается при заказе

Выключатель «Волна-П2»

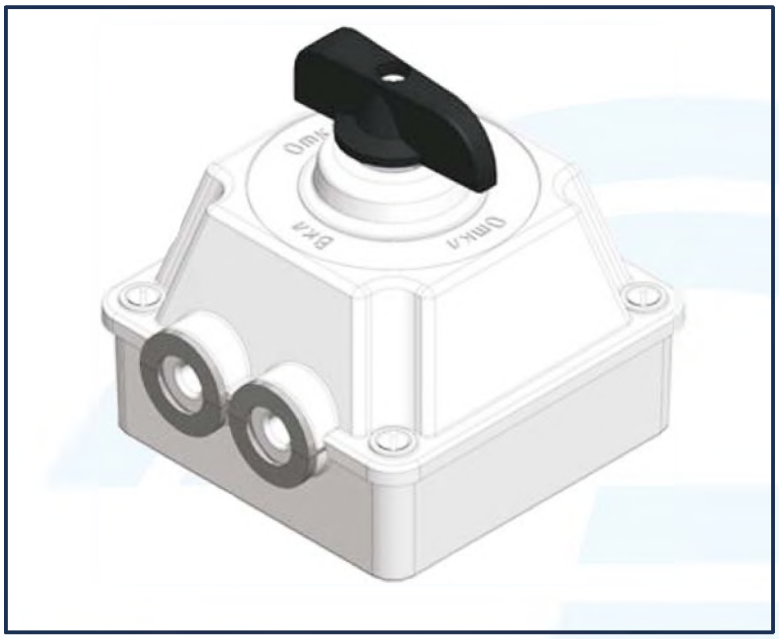

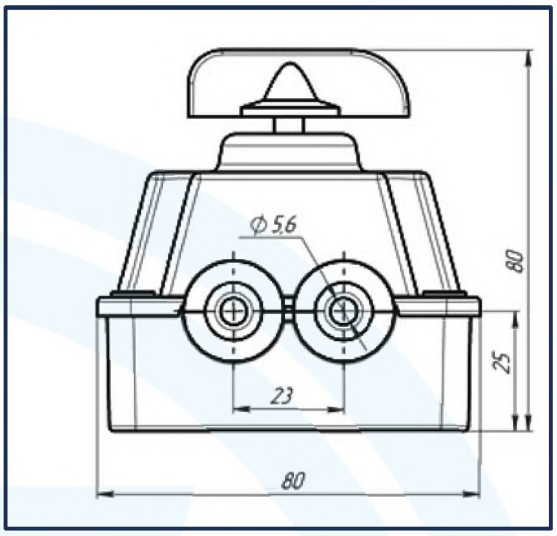

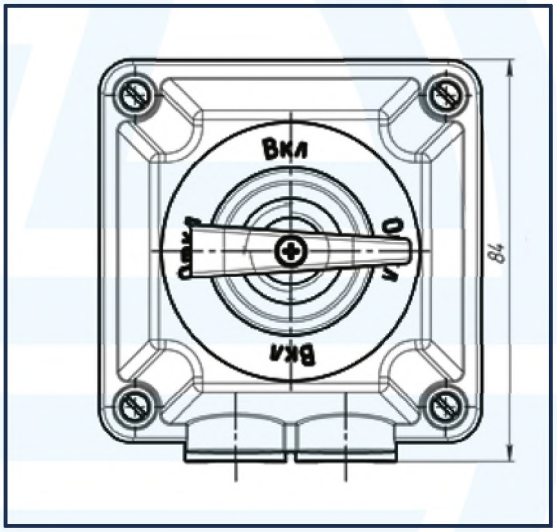

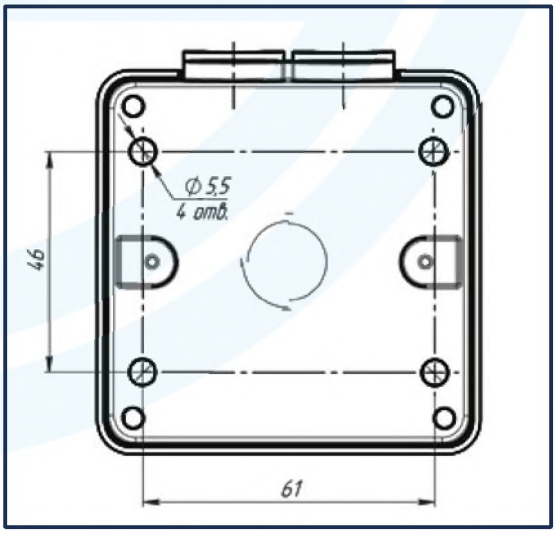

Технические характеристики

Напряжение, ток	~ 220 В, 50 Гц, 16 А ~ 380 В, 50 Гц, 10 А – 220 В, 16 А
Тип	двухполюсный
Материал корпуса	пластик
Цвет*	белый
Масса	0,540 кг
Степень защиты	IP56
Климатическое исполнение	ОМ3
Температура эксплуатации	от –50 °С до +70 °С
Диаметр вводимого кабеля	от 6 мм до 14 мм
Технические условия	ИМЛТ.642316.000ТУ
Приемка ОТК Свидетельство РМРС Свидетельство РРР Приемка ВП МО РФ	

* При заказе от 1000 шт. выключатели могут быть изготовлены в любом цвете по таблице RAL

Внимание

Постановка выключателей «Волна-П2» на серийное производство – 4 квартал 2019 года.

Выключатель «Волна–П3»

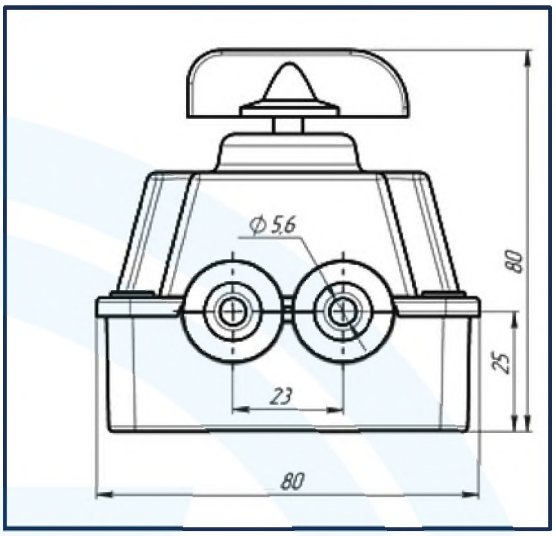

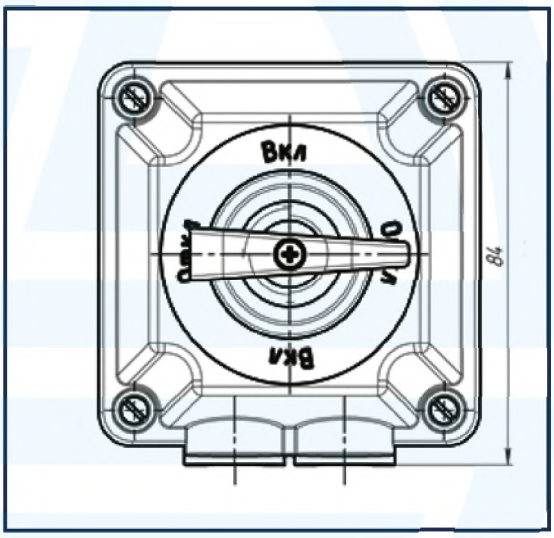

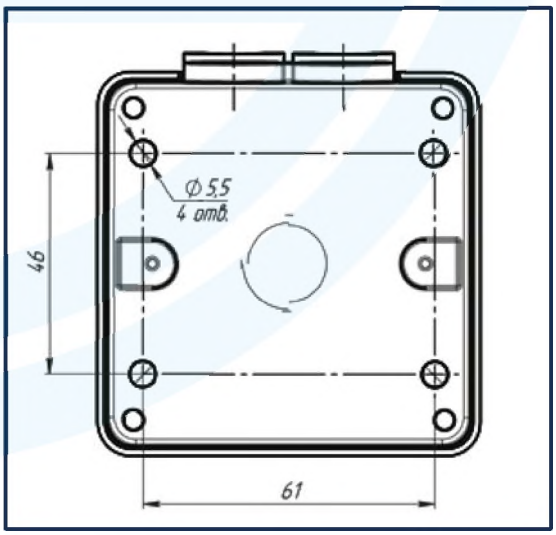

Технические характеристики

Напряжение, ток	~ 220 В, 50 Гц, 16 А ~ 380 В, 50 Гц, 10 А – 220 В, 16 А
Тип	трехполюсный
Материал корпуса	пластик
Цвет*	белый
Масса	0,540 кг
Степень защиты	IP56
Климатическое исполнение	ОМ3
Температура эксплуатации	от –50 °С до +70 °С
Диаметр вводимого кабеля	от 6 мм до 14 мм
Технические условия	ИМЛТ.642316.000ТУ
Приемка ОТК Свидетельство РМРС Свидетельство РРР Приемка ВП МО РФ	

* При заказе от 1000 шт. выключатели могут быть изготовлены в любом цвете по таблице RAL

Внимание

Постановка выключателей «Волна–П3» на серийное производство – 4 квартал 2019 года.

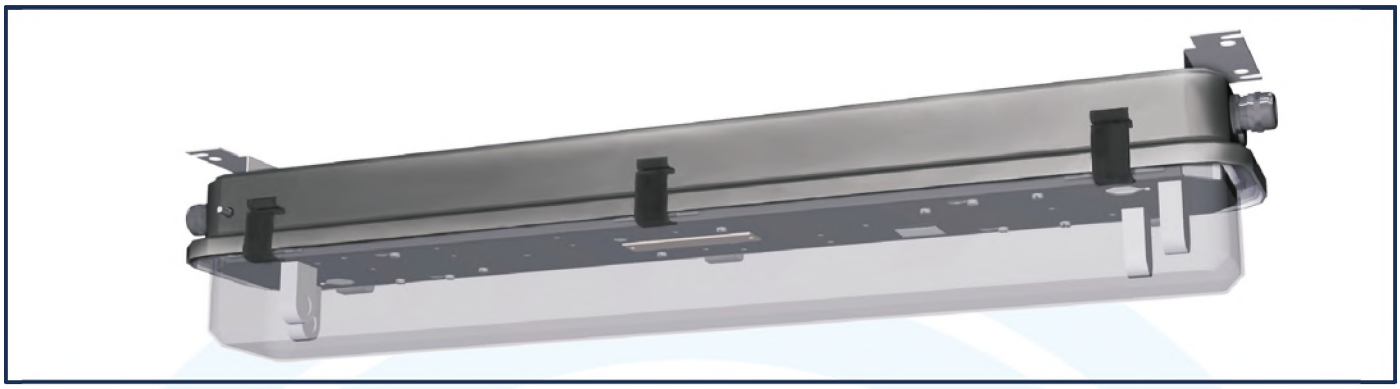

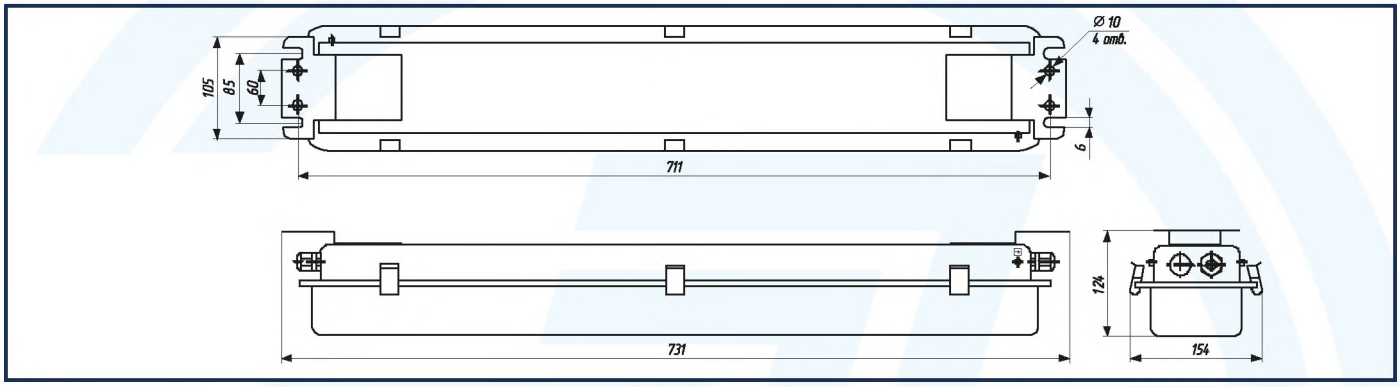

Назначение

Светильник предназначен для общего освещения открытых пространств и помещений с повышенной влажностью и запыленностью.

Конструкция

Светильник предназначен для работы с двумя линейными люминесцентными лампами Т8 мощностью по 18 Вт (цоколь G13).
Корпус изготовлен из оцинкованной стали, окрашен белой порошковой краской, возможно изготовление корпуса из нержавеющей (маломагнитной) стали.
Светорассеиватель выполнен из прозрачного поликарбоната.
Светильник оснащен электронным пускорегулирующим аппаратом (ЭПРА).
Светильник укомплектован герметичными латунными кабельными вводами, обеспечивающими ввод кабелей диаметром от 6 мм до 12 мм, от 10 мм до 14 мм, от 8 мм до 15 мм.
Для аварийного освещения светильник может быть оснащен светодиодным модулем с электропитанием от сети – 24 В или светодиодным блоком аварийного питания с подзарядкой аккумуляторной батареи от сети ~ 220 В, 50 Гц, поддерживающим горение светильника, в случае сбоя основного электропитания в сети, в течение 10 часов.

Внимание

Материал корпуса светильника оговаривается при заказе.
При пониженных рабочих температурах от –40 °С до –10 °С следует применять низкотемпературные лампы.
Лампы в комплект поставки светильника не входят.

Технические характеристики

Напряжение	~ 220 В, 50 Гц	от ~ 110 В до ~ 260 В, 50 Гц от – 110 В до – 320 В
Тип ПРА	ЭПРА	ЭПРА-У (универсальный)
Мощность лампы	2 ЛЛЛ x 18 Вт	
Тип цоколя	G13	
Потребляемая мощность	36 Вт	
Световой поток (аварийный режим)	1600 лм (60 лм)	
Степень защиты	IP67	
Климатическое исполнение	ОМ1	
Температура эксплуатации	от –40 °С до +55 °С	
Масса	4,5 кг	
Монтаж	накладной, на торцевые кронштейны	
Технические условия	ИМЛТ.676300.001ТУ	
Приемка ОТК Свидетельство РМРС Свидетельство РРР Приемка ВП МО РФ		

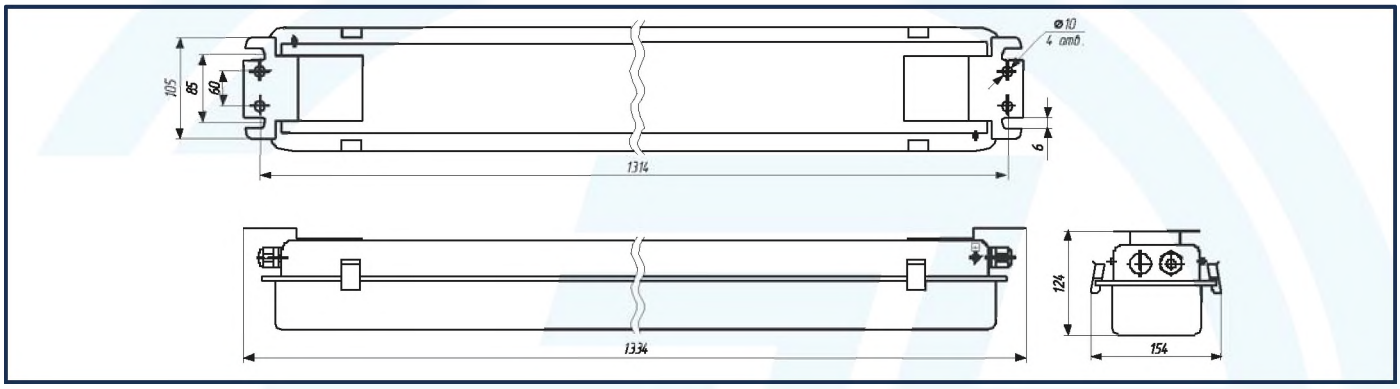

Назначение

Светильник предназначен для общего освещения открытых пространств и помещений с повышенной влажностью и запыленностью.

Конструкция

Светильник предназначен для работы с двумя линейными люминесцентными лампами Т8 мощностью по 36 Вт (цоколь G13). Корпус изготовлен из оцинкованной стали, окрашен белой порошковой краской, возможно изготовление корпуса из нержавеющей (маломагнитной) стали.
Светорассеиватель выполнен из прозрачного поликарбоната.
Светильник оснащен электронным пускорегулирующим аппаратом (ЭПРА).
Светильник укомплектован герметичными латунными кабельными вводами, обеспечивающими ввод кабелей диаметром от 6 мм до 12 мм, от 10 мм до 14 мм, от 8 мм до 15 мм.
Для аварийного освещения светильник может быть оснащен светодиодным модулем с электропитанием от сети – 24 В или светодиодным блоком аварийного питания с подзарядкой аккумуляторной батареи от сети ~ 220 В, 50 Гц, поддерживающим горение светильника, в случае сбоя основного электропитания в сети, в течение 10 часов.

Внимание

Материал корпуса светильника оговаривается при заказе.
При пониженных рабочих температурах от –40 °С до –10 °С следует применять низкотемпературные лампы.
Лампы в комплект поставки светильника не входят.

Технические характеристики

Напряжение	~ 220 В, 50 Гц	от ~ 110 В до ~ 260 В, 50 Гц от – 110 В до – 320 В
Тип ПРА	ЭПРА	ЭПРА-У (универсальный)
Мощность лампы	2 ЛЛЛ x 36 Вт	
Тип цоколя	G13	
Потребляемая мощность	72 Вт	
Световой поток (аварийный режим)	3600 лм (60 лм)	
Степень защиты	IP67	
Климатическое исполнение	ОМ1	
Температура эксплуатации	от –40 °С до +55 °С	
Масса	7,5 кг	
Монтаж	накладной, на торцевые кронштейны	
Технические условия	ИМЛТ.676300.001ТУ	
Приемка ОТК Свидетельство РМРС Свидетельство РРР Приемка ВП МО РФ		

Условное обозначение

СЭВМ–...–2–...–...–А

- Аварийный → А
- Диаметр вводимого кабеля, мм
  - 6 – 12 → 12
  - 10 – 14 → 14
  - 8 – 15 → 15
- Мощность лампы, Вт
  - → 18
  - → 36
- Количество ламп, шт. → 2
- Тип пускорегулирующего аппарата
  - ЭПРА → 2
  - ЭПРА–У → У
- Светильник энергосберегающий водонепроницаемый морской → СЭВМ

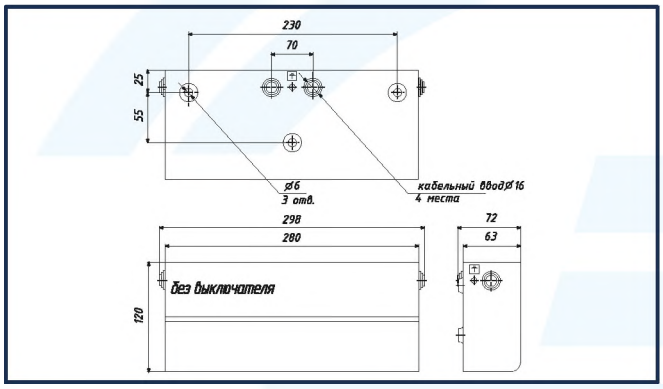

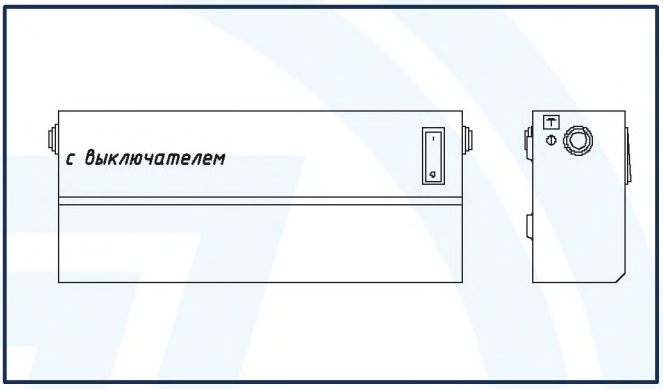

Назначение

Светильник предназначен для местного освещения жилых, служебных, общественных помещений и помещений с повышенной влажностью, рассчитан для настенного монтажа над кроватями, столами и в других местах.

Конструкция

Светильник предназначен для работы с одной компактной люминесцентной лампой мощностью 11 Вт (цоколь 2G7).
Корпус изготовлен из оцинкованной стали, окрашен белой порошковой краской.
Светорассеиватель выполнен из опалового светотехнического полистирола.
Светильник оснащен электронным пускорегулирующим аппаратом (ЭПРА).
Светильник укомплектован резиновыми кабельными вводами, обеспечивающими ввод кабелей диаметром до 16 мм.
Комплектация светильника:
– без выключателя;
– с выключателем.

Внимание

Лампы в комплект поставки светильника не входят.

Технические характеристики

Напряжение	~ 220 В, 50 Гц	от ~ 110 В до ~ 260 В, 50 Гц от – 110 В до – 320 В
Тип ПРА	ЭПРА	ЭПРА-У (универсальный)
Мощность лампы	1 КЛЛ x 11 Вт	
Тип цоколя	2G7	
Потребляемая мощность	12 Вт	
Световой поток	350 В лм	
Степень защиты	IP44	
Климатическое исполнение	ОМ5	
Температура эксплуатации	от –10 °С до +55 °С	
Масса	1,5 кг	
Монтаж	прикроватный, накладной	
Комплектация	без выключателя с выключателем	
Технические условия	ИМЛТ.676300.002ТУ	
Приемка ОТК Свидетельство РМРС Свидетельство РРР Приемка ВП МО РФ		

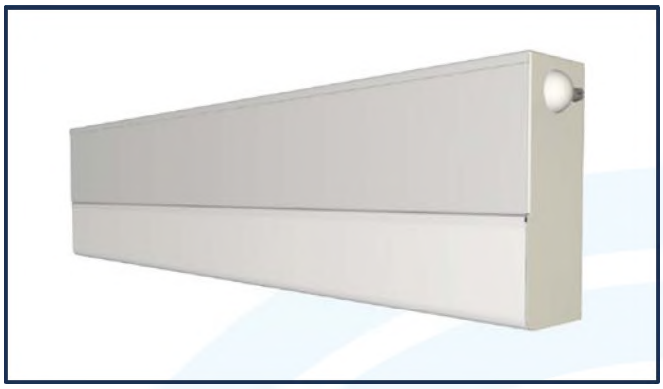

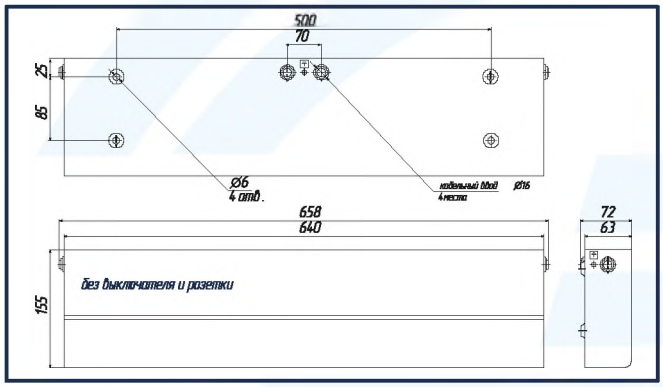

Назначение

Светильник предназначен для местного освещения жилых, служебных, общественных помещений и помещений с повышенной влажностью, рассчитан для настенного монтажа над зеркалами, столами и в других местах.

Конструкция

Светильник предназначен для работы с одной линейной люминесцентной лампой мощностью 18 Вт (цоколь G13).
Корпус изготовлен из оцинкованной стали, окрашен белой порошковой краской.
Светорассеиватель выполнен из опалового светотехнического полистирола.
Светильник оснащен электронным пускорегулирующим аппаратом (ЭПРА).
Светильник укомплектован резиновыми кабельными вводами, обеспечивающими ввод кабелей диаметром до 16 мм.
Комплектация светильника:
– без выключателя и розетки;
– с выключателем;
– с розеткой;
– с выключателем и розеткой.

Внимание

Лампы в комплект поставки светильника не входят.

Технические характеристики

Напряжение	~ 220 В, 50 Гц	от ~ 110 В до ~ 260 В, 50 Гц от – 110 В до – 320 В
Тип ПРА	ЭПРА	ЭПРА-У (универсальный)
Мощность лампы	1 КЛЛ x 18 Вт	
Тип цоколя	G13	
Потребляемая мощность	19 Вт	
Световой поток	550 лм	
Степень защиты	IP44	
Климатическое исполнение	ОМ5	
Температура эксплуатации	от –10 °С до +55 °С	
Масса	3,5 кг	
Монтаж	призеркальный, накладной	
Комплектация	без выключателя и розетки с выключателем с розеткой с выключателем и розеткой	
Технические условия	ИМЛТ.676300.002ТУ	
Приемка ОТК Свидетельство РМРС Свидетельство РРР Приемка ВП МО РФ		

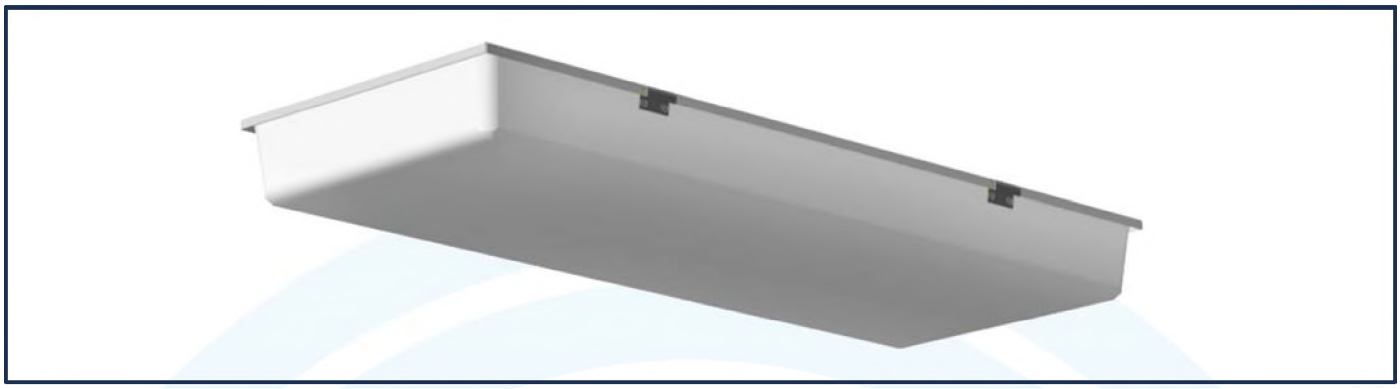

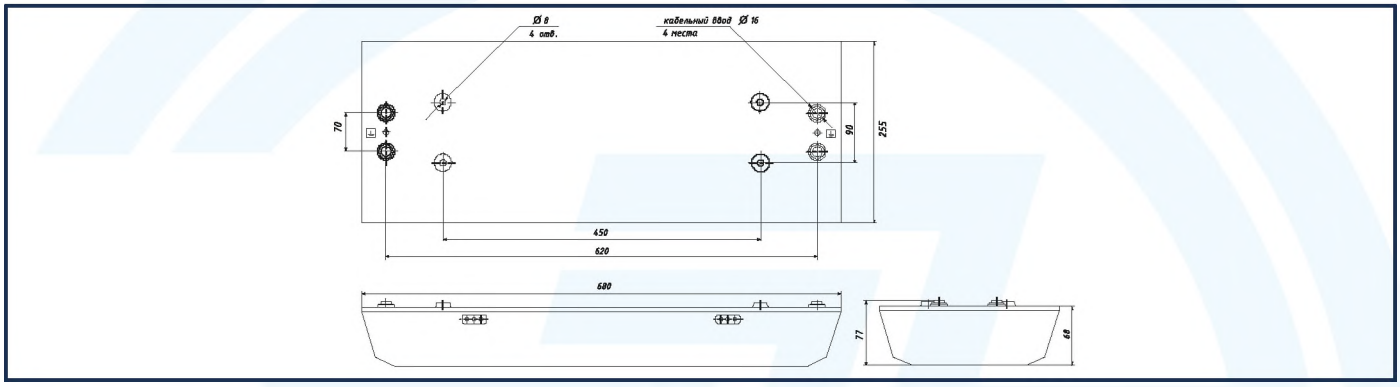

Назначение

Светильник предназначен для общего освещения жилых, служебных, общественных помещений и помещений с повышенной влажностью, рассчитан для накладного монтажа на потолок.

Конструкция

Светильник предназначен для работы с двумя линейными люминесцентными лампами Т8 мощностью по 18 Вт (цоколь G13).
Корпус изготовлен из оцинкованной стали, окрашен белой порошковой краской.
Светорассеиватель выполнен из опалового светотехнического полистирола.
Светильник оснащен электронным пускорегулирующим аппаратом (ЭПРА).
Светильник укомплектован резиновыми кабельными вводами, обеспечивающими ввод кабелей диаметром до 16 мм.
Для аварийного освещения светильник может быть оснащен светодиодным модулем с электропитанием от сети – 24 В или светодиодным блоком аварийного питания с подзарядкой аккумуляторной батареи от сети ~ 220 В, 50 Гц, поддерживающим горение светильника, в случае сбоя основного электропитания в сети, в течение 10 часов.

Внимание

Лампы в комплект поставки светильника не входят.

Технические характеристики

Напряжение	~ 220 В, 50 Гц	от ~ 110 В до ~ 260 В, 50 Гц от – 110 В до – 320 В
Тип ПРА	ЭПРА	ЭПРА–У (универсальный)
Мощность лампы	2 ЛЛЛ x 18 Вт	
Тип цоколя	G13	
Потребляемая мощность	36 Вт	
Световой поток (аварийный режим)	1100 лм (45 лм)	
Степень защиты	IP44	
Климатическое исполнение	ОМ5	
Температура эксплуатации	от –10 °С до +55 °С	
Масса	3,5 кг	
Монтаж	потолочный, накладной	
Технические условия	ИМЛТ.676300.002ТУ	
Приемка ОТК Свидетельство РМРС Свидетельство РРР Приемка ВП МО РФ		

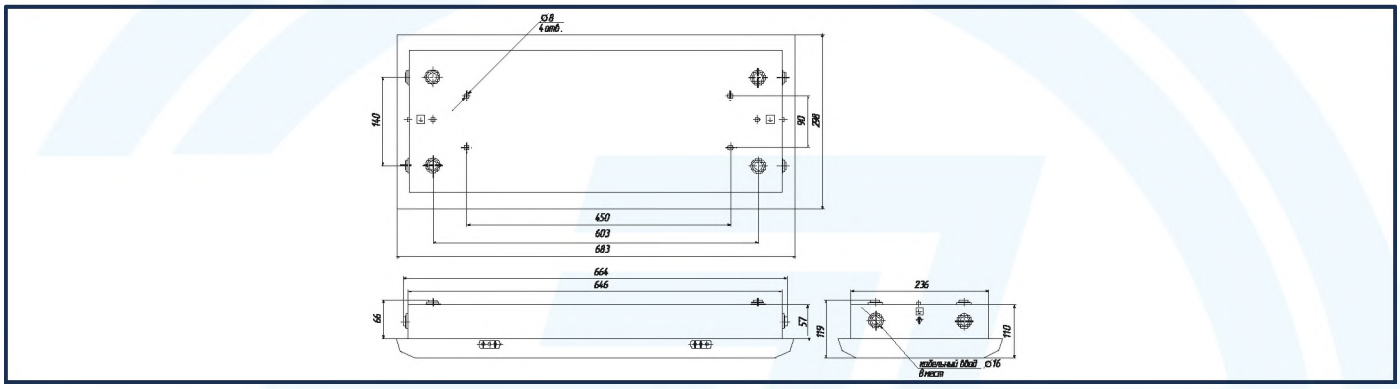

Назначение

Светильник предназначен для общего освещения жилых, служебных, общественных помещений и помещений с повышенной влажностью, рассчитан для встраиваемого монтажа в потолок.

Конструкция

Светильник предназначен для работы с двумя линейными люминесцентными лампами Т8 мощностью по 18 Вт (цоколь G13).
Корпус изготовлен из оцинкованной стали, окрашен белой порошковой краской.
Светорассеиватель выполнен из опалового светотехнического полистирола.
Светильник оснащен электронным пускорегулирующим аппаратом (ЭПРА).
Светильник укомплектован резиновыми кабельными вводами, обеспечивающими ввод кабелей диаметром до 16 мм.
Для аварийного освещения светильник может быть оснащен светодиодным модулем с электропитанием от сети – 24 В или светодиодным блоком аварийного питания с подзарядкой аккумуляторной батареи от сети ~ 220 В, 50 Гц, поддерживающим горение светильника, в случае сбоя основного электропитания в сети, в течение 10 часов.

Внимание

Лампы в комплект поставки светильника не входят.

Технические характеристики

Напряжение	~ 220 В, 50 Гц	от ~ 110 В до ~ 260 В, 50 Гц от – 110 В до – 320 В
Тип ПРА	ЭПРА	ЭПРА-У (универсальный)
Мощность лампы	2 ЛЛЛ x 18 Вт	
Тип цоколя	G13	
Потребляемая мощность	36 Вт	
Световой поток (аварийный режим)	1100 лм (45 лм)	
Степень защиты	IP44	
Климатическое исполнение	ОМ5	
Температура эксплуатации	от –10 °С до +55 °С	
Масса	6 кг	
Монтаж	потолочный, встраиваемый	
Технические условия	ИМЛТ.676300.002ТУ	
Приемка ОТК Свидетельство РМРС Свидетельство РРР Приемка ВП МО РФ		

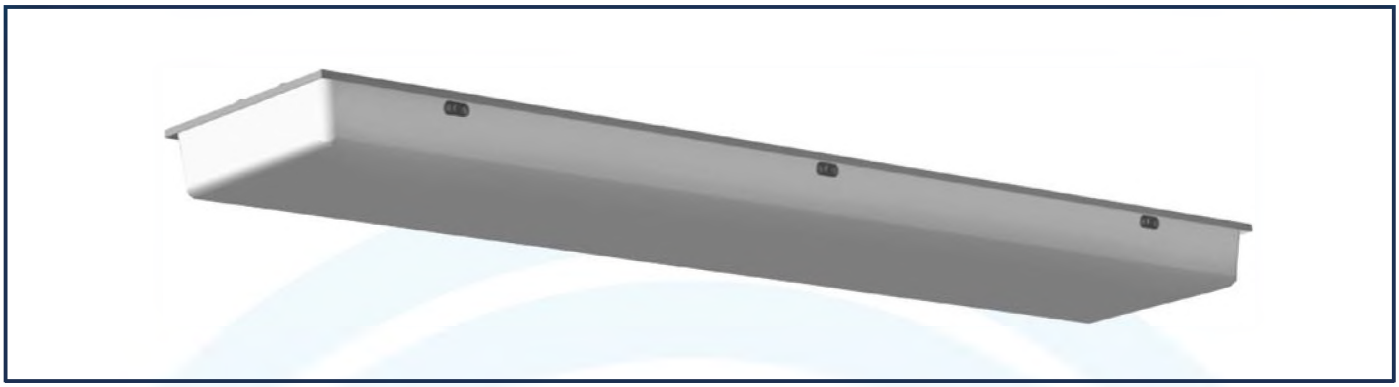

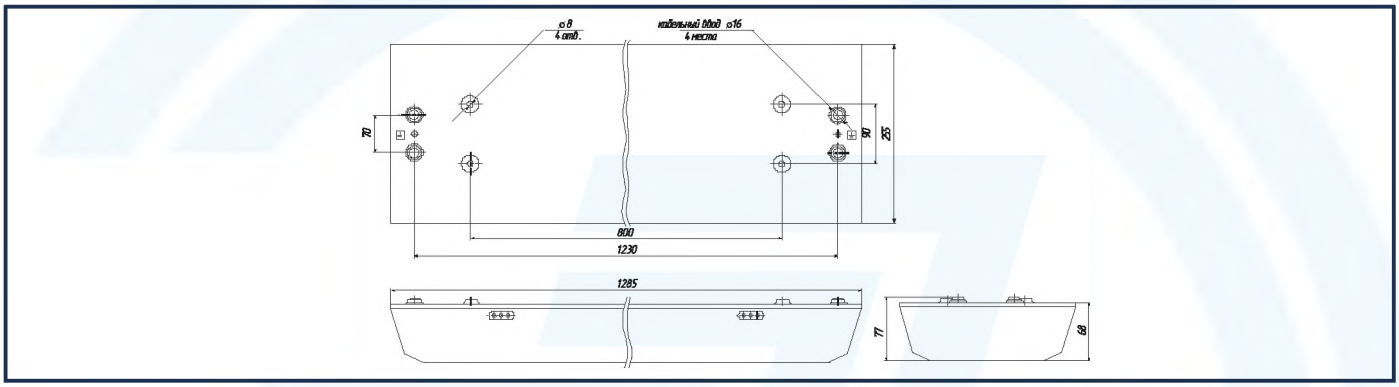

Назначение

Светильник предназначен для общего освещения жилых, служебных, общественных помещений и помещений с повышенной влажностью, рассчитан для накладного монтажа на потолок.

Конструкция

Светильник предназначен для работы с двумя линейными люминесцентными лампами Т8 мощностью по 36 Вт (цоколь G13).
Корпус изготовлен из оцинкованной стали, окрашен белой порошковой краской.
Светорассеиватель выполнен из опалового светотехнического полистирола.
Светильник оснащен электронным пускорегулирующим аппаратом (ЭПРА).
Светильник укомплектован резиновыми кабельными вводами, обеспечивающими ввод кабелей диаметром до 16 мм.
Для аварийного освещения светильник может быть оснащен светодиодным модулем с электропитанием от сети – 24 В или светодиодным блоком аварийного питания с подзарядкой аккумуляторной батареи от сети ~ 220 В, 50 Гц, поддерживающим горение светильника, в случае сбоя основного электропитания в сети, в течение 10 часов.

Внимание

Лампы в комплект поставки светильника не входят.

Технические характеристики

Напряжение	~ 220 В, 50 Гц	от ~ 110 В до ~ 260 В, 50 Гц от – 110 В до – 320 В
Тип ПРА	ЭПРА	ЭПРА–У (универсальный)
Мощность лампы	2 ЛЛЛ x 36 Вт	
Тип цоколя	G13	
Потребляемая мощность	72 Вт	
Световой поток (аварийный режим)	2600 лм (45 лм)	
Степень защиты	IP44	
Климатическое исполнение	ОМ5	
Температура эксплуатации	от –10 °С до +55 °С	
Масса	6 кг	
Монтаж	потолочный, накладной	
Технические условия	ИМЛТ.676300.002ТУ	
Приемка ОТК Свидетельство РМРС Свидетельство РРР Приемка ВП МО РФ		

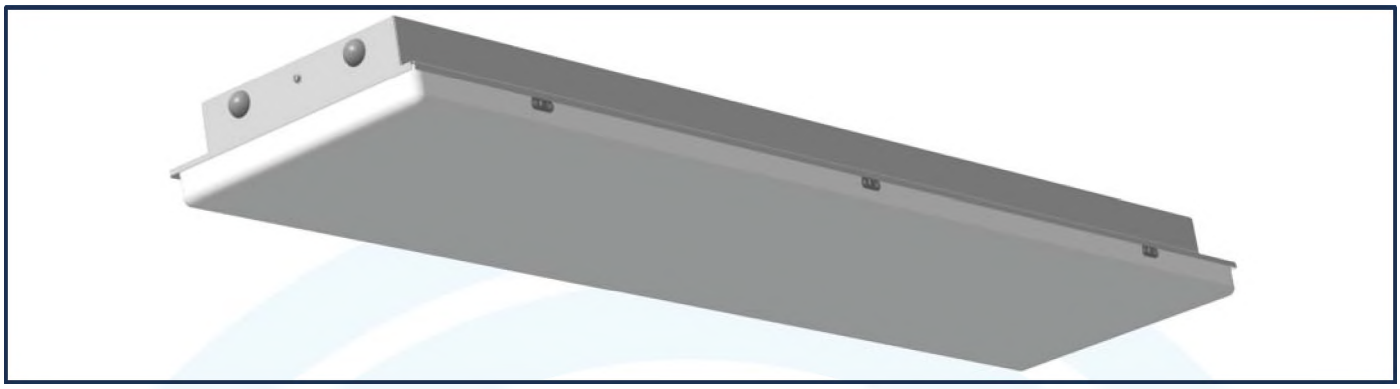

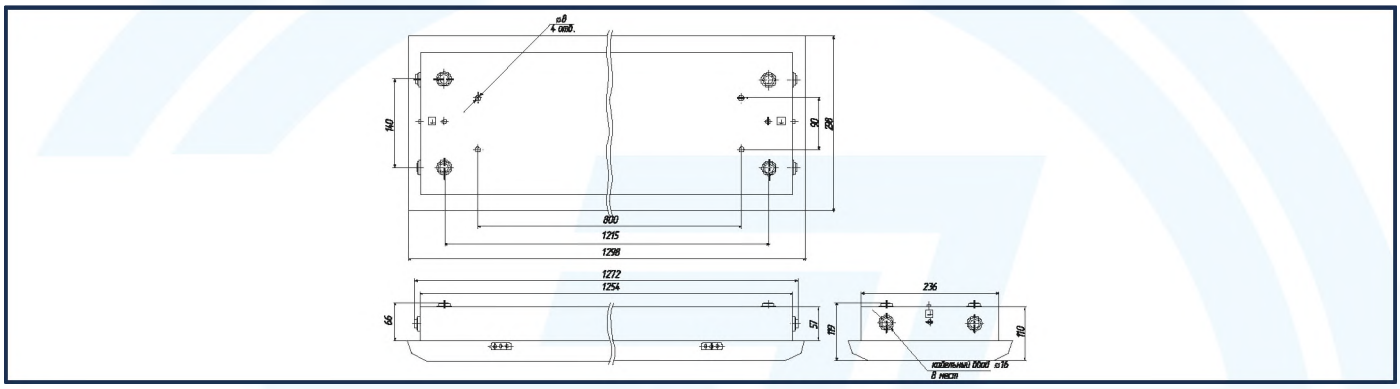

Назначение

Светильник предназначен для общего освещения жилых, служебных, общественных помещений и помещений с повышенной влажностью, рассчитан для встраиваемого монтажа в потолок.

Конструкция

Светильник предназначен для работы с двумя линейными люминесцентными лампами Т8 мощностью по 36 Вт (цоколь G13).
Корпус изготовлен из оцинкованной стали, окрашен белой порошковой краской.
Светорассеиватель выполнен из опалового светотехнического полистирола.
Светильник оснащен электронным пускорегулирующим аппаратом (ЭПРА).
Светильник укомплектован резиновыми кабельными вводами, обеспечивающими ввод кабелей диаметром до 16 мм.
Для аварийного освещения светильник может быть оснащен светодиодным модулем с электропитанием от сети – 24 В или светодиодным блоком аварийного питания с подзарядкой аккумуляторной батареи от сети ~ 220 В, 50 Гц, поддерживающим горение светильника, в случае сбоя основного электропитания в сети, в течение 10 часов.

Внимание

Лампы в комплект поставки светильника не входят.

Технические характеристики

Напряжение	~ 220 В, 50 Гц	от ~ 110 В до ~ 260 В, 50 Гц от – 110 В до – 320 В
Тип ПРА	ЭПРА	ЭПРА–У (универсальный)
Мощность лампы	2 ЛЛЛ x 36 Вт	
Тип цоколя	G13	
Потребляемая мощность	72 Вт	
Световой поток (аварийный режим)	2600 лм (45 лм)	
Степень защиты	IP44	
Климатическое исполнение	ОМ5	
Температура эксплуатации	от –10 °С до +55 °С	
Масса	10,5 кг	
Монтаж	потолочный, встраиваемый	
Технические условия	ИМЛТ.676300.002ТУ	
Приемка ОТК Свидетельство РМРС Свидетельство РРР Приемка ВП МО РФ		

Условное обозначение

СЭБМ –...–1–...–1–...

- Комплектация
  - без выключателя и розетки → В
  - с выключателем → Р
  - с розеткой → ВР
  - с выключателем и розеткой
- Монтаж
  - накладной → 1
- Мощность лампы, Вт
  - → 11
  - → 18
- Количество ламп, шт. → 1
- Тип пускорегулирующего аппарата
  - ЭПРА → 2
  - ЭПРА–У → У
- Светильник энергосберегающий брызгозащищенный морской → СЭБМ

СЭБМ –...–2–...–...–А

- Аварийный → А
- Монтаж
  - накладной → 1
  - встраиваемый → 2
- Мощность лампы, Вт
  - → 18
  - → 36
- Количество ламп, шт. → 2
- Тип пускорегулирующего аппарата
  - ЭПРА → 2
  - ЭПРА–У → У
- Светильник энергосберегающий брызгозащищенный морской → СЭБМ

Светильник светодиодный «Полар-1»

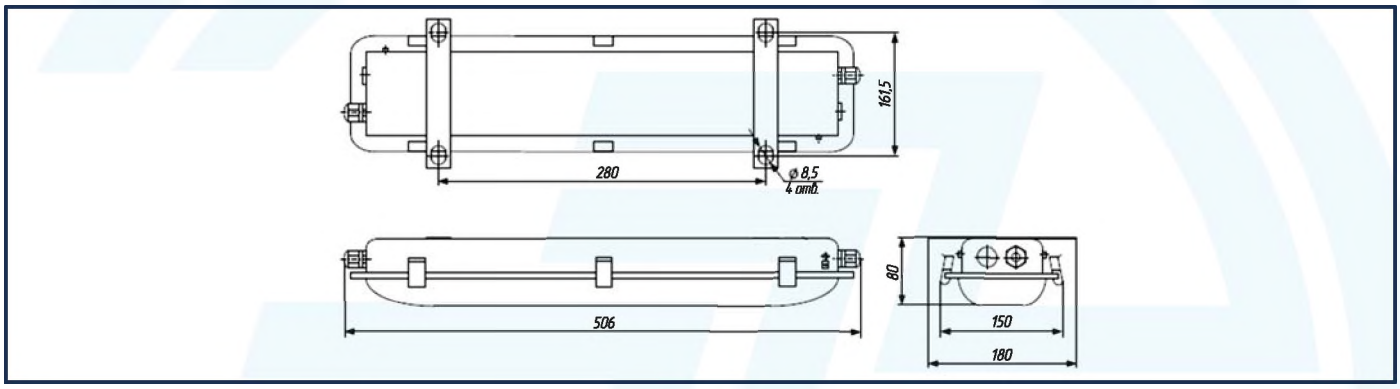

Назначение

Светильник светодиодный «Полар-1» предназначен для общего освещения открытых пространств и помещений с повышенной влажностью и запыленностью.

Конструкция

Светильник оснащен источником вторичного электропитания (ИВЭП) и источниками света – светодиодными модулями.
Корпус изготовлен из оцинкованной стали, окрашен белой порошковой краской, возможно изготовление корпуса из нержавеющей (маломагнитной) стали.
Светорассеиватель выполнен из опалового поликарбоната.
Светильник укомплектован герметичными латунными кабельными вводами, обеспечивающими ввод кабелей диаметром от 6 мм до 12 мм, от 10 мм до14 мм.

Технические характеристики

Напряжение	от ~ 175 В до ~ 320 В, 50 Гц от – 175 В до – 275 В	
Потребляемая мощность	15 Вт	
Коррелированная цветовая температура	3000 К	4000 К
Световой поток	1300 лм	1500 лм
Степень защиты	IP67	
Климатическое исполнение	ОМ1	
Температура эксплуатации	от –40 °С до +55 °С	
Масса	3 кг	
Монтаж	накладной, на торцевые кронштейны	
Технические условия	ИМЛТ.676259.001ТУ	
Приемка ОТК Свидетельство РМРС Свидетельство РРР		

Светильник светодиодный «Полар-2»

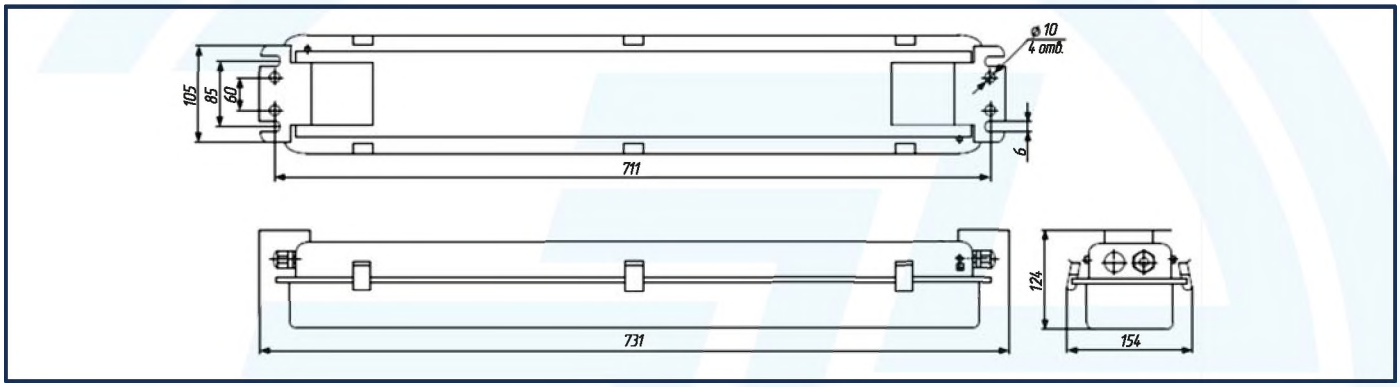

Назначение

Светильник светодиодный «Полар-2» предназначен для общего освещения открытых пространств и помещений с повышенной влажностью и запыленностью.

Конструкция

Светильник оснащен источником вторичного электропитания (ИВЭП) и источниками света – светодиодными модулями.
Корпус изготовлен из оцинкованной стали, окрашен белой порошковой краской, возможно изготовление корпуса из нержавеющей (маломагнитной) стали.
Светорассеиватель выполнен из опалового поликарбоната.
Светильник укомплектован герметичными латунными кабельными вводами, обеспечивающими ввод кабелей диаметром от 6 мм до 12 мм, от 10 мм до 14 мм, от 8 мм до 15 мм.
Для аварийного освещения светильник может быть оснащен светодиодным модулем с электропитанием от сети – 24 В или светодиодным блоком аварийного питания с подзарядкой аккумуляторной батареи от сети ~ 220 В, 50 Гц, поддерживающим горение светильника, в случае сбоя основного электропитания в сети, в течение 10 часов.

Технические характеристики

Напряжение	от ~ 175 В до ~ 320 В, 50 Гц от – 175 В до – 275 В	
Потребляемая мощность	30 Вт	
Коррелированная цветовая температура	3000 К	4000 К
Световой поток	2300 лм	2400 лм
Степень защиты	IP67	
Климатическое исполнение	ОМ1	
Температура эксплуатации	от –40 °С до +55 °С	
Масса	4 кг	
Монтаж	накладной, на торцевые кронштейны	
Технические условия	ИМЛТ.676259.001ТУ	
Приемка ОТК Свидетельство РМРС Свидетельство РРР		

Условное обозначение

Светильник Полар–...–...–...–...

Диаметр вводимого кабеля, мм

- 6 – 12 → 12
- 10 – 14 → 14
- 8 – 15 → 15

Коррелированная цветовая температура, К

- 3000 → 3
- 4000 → 4

Материал корпуса

- оцинкованная сталь → 0
- нержавеющая сталь → Н

Типоисполнение

- 1
- 2

Светильник светодиодный «Неон-1»

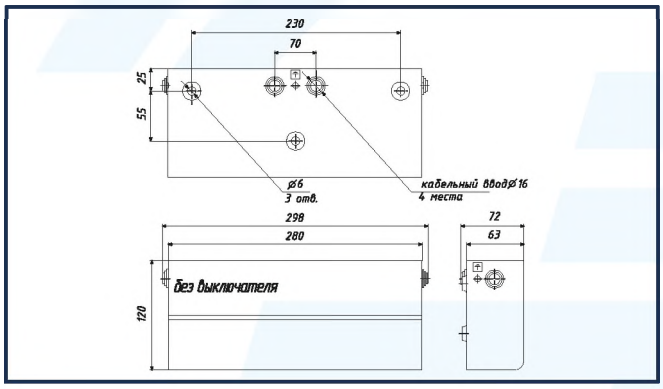

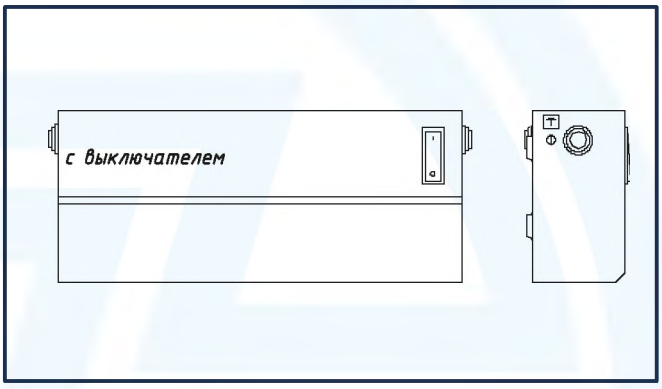

Назначение

Светильник светодиодный «Неон-1» предназначен для общего освещения жилых, служебных, общественных помещений и помещений с повышенной влажностью, рассчитан для настенного монтажа над кроватями, столами и в других местах.

Конструкция

Светильник оснащен источником вторичного электропитания (ИВЭП) и источниками света – светодиодными модулями.
Корпус изготовлен из оцинкованной стали, окрашен белой порошковой краской.
Светорассеиватель выполнен из опалового светотехнического полистирола.
Светильник укомплектован резиновыми кабельными вводами, обеспечивающими ввод кабелей диаметром до 16 мм.
Комплектация светильника:
– без выключателя;
– с выключателем.

Технические характеристики

Напряжение	от ~ 175 В до ~ 320 В, 50 Гц от – 175 В до – 275 В
Потребляемая мощность	10 Вт
Коррелированная цветовая температура	2700 К
Световой поток	250 лм
Степень защиты	IP44
Климатическое исполнение	ОМ4
Температура эксплуатации	от –20 °С до +55 °С
Масса	1,5 кг
Монтаж	прикроватный, накладной
Комплектация	без выключателя с выключателем
Технические условия	ИМЛТ.676259.002ТУ
Приемка ОТК Свидетельство РМРС Свидетельство РРР	

Светильник светодиодный «Неон-2»

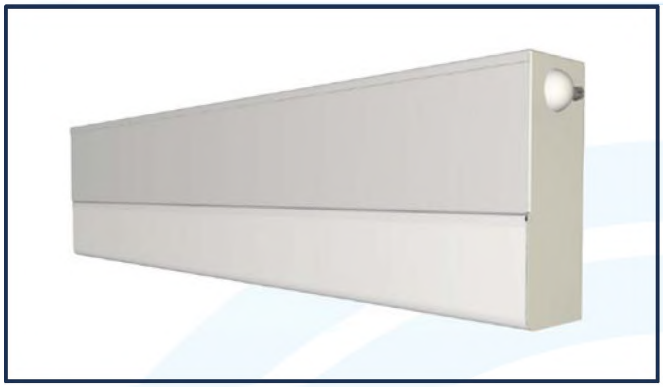

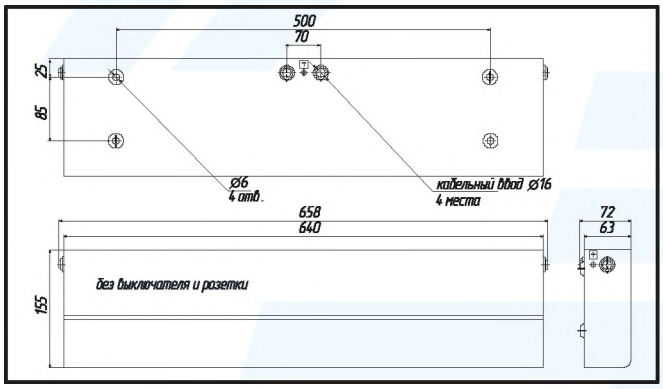

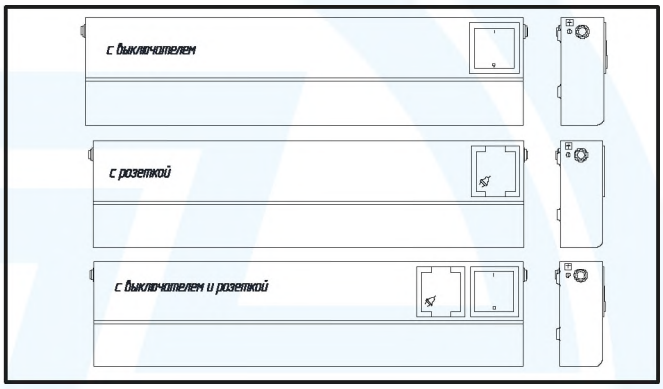

Назначение

Светильник светодиодный «Неон-2» предназначен для общего освещения жилых, служебных, общественных помещений и помещений с повышенной влажностью, рассчитан для настенного монтажа над зеркалами, столами и в других местах.

Конструкция

Светильник оснащен источником вторичного электропитания (ИВЭП) и источниками света – светодиодными модулями.
Корпус изготовлен из оцинкованной стали, окрашен белой порошковой краской.
Светорассеиватель выполнен из опалового светотехнического полистирола.
Светильник укомплектован резиновыми кабельными вводами, обеспечивающими ввод кабелей диаметром до 16 мм.
Комплектация светильника:
- без выключателя и розетки;
- с выключателем;
- с розеткой;
- с выключателем и розеткой.

Технические характеристики

Напряжение	от ~ 175 В до ~ 320 В, 50 Гц от – 175 В до – 275 В
Потребляемая мощность	15 Вт
Коррелированная цветовая температура	2700 К
Световой поток	800 лм
Степень защиты	IP44
Климатическое исполнение	ОМ4
Температура эксплуатации	от –20 °С до +55 °С
Масса	3,5 кг
Монтаж	призеркальный, накладной
Комплектация	без выключателя и розетки с выключателем с розеткой с выключателем и розеткой
Технические условия	ИМЛТ.676259.002ТУ
Приемка ОТК Свидетельство РМРС Свидетельство РРР	

Условное обозначение

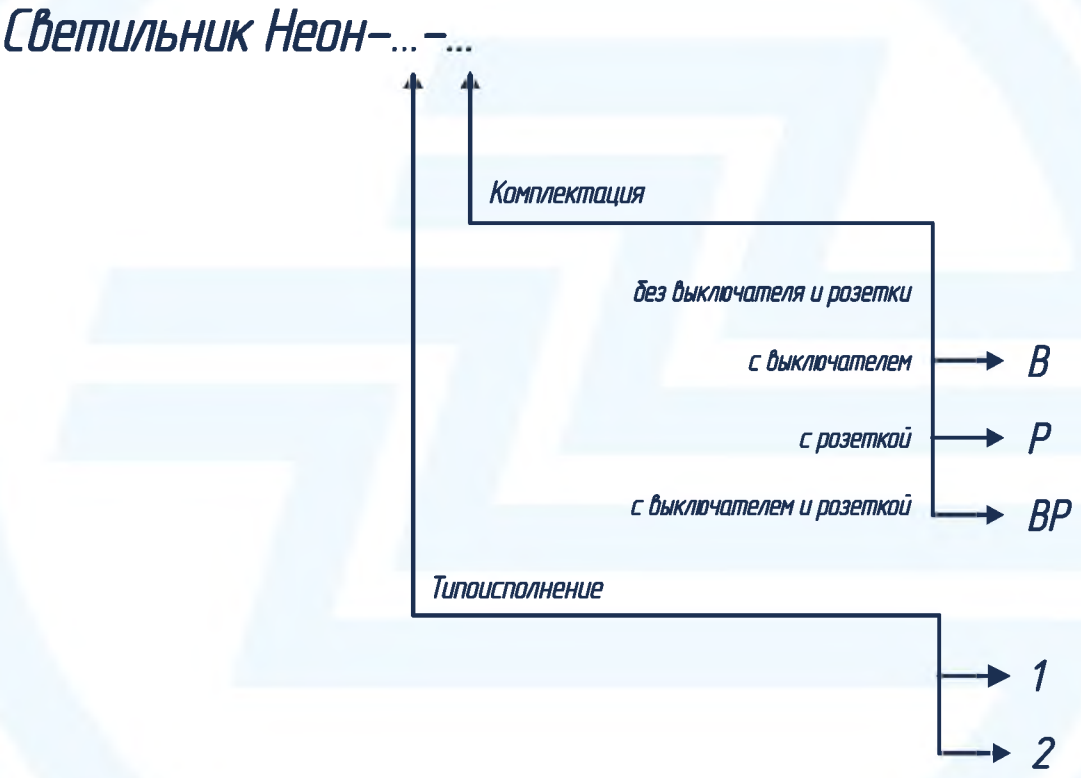

Светильник светодиодный «Дельта-1»

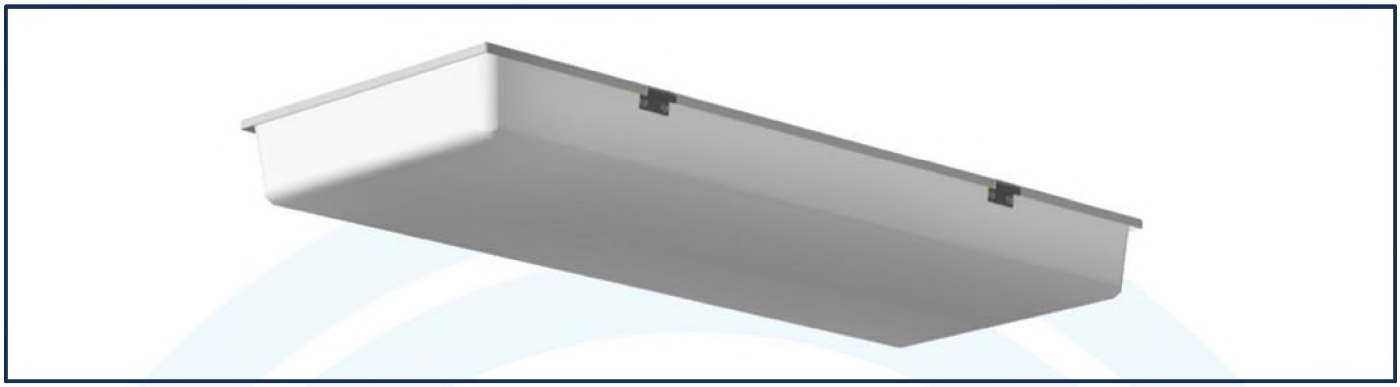

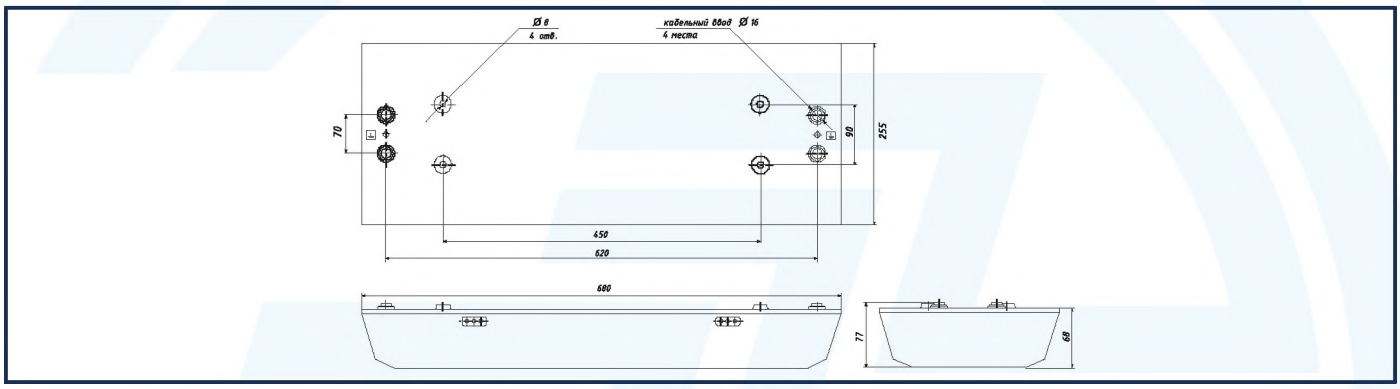

Назначение

Светильник светодиодный «Дельта-1» предназначен для общего освещения жилых, служебных, общественных помещений и помещений с повышенной влажностью, рассчитан для накладного монтажа на потолок.

Конструкция

Светильник оснащен источником вторичного электропитания (ИВЭП) и источниками света – светодиодными модулями.
Корпус изготовлен из оцинкованной стали, окрашен белой порошковой краской.
Светорассеиватель выполнен из опалового светотехнического полистирола.
Светильник укомплектован резиновыми кабельными вводами, обеспечивающими ввод кабелей диаметром до 16 мм.
Для аварийного освещения светильник может быть оснащен светодиодным модулем с электропитанием от сети – 24 В или светодиодным блоком аварийного питания с подзарядкой аккумуляторной батареи от сети ~ 220 В, 50 Гц, поддерживающим горение светильника, в случае сбоя основного электропитания в сети, в течение 10 часов.

Технические характеристики

Напряжение	от ~ 175 В до ~ 320 В, 50 Гц от – 175 В до – 275 В	
Потребляемая мощность	30 Вт	
Коррелированная цветовая температура	3000 К	4000 К
Световой поток	2000 Лм	2100 Лм
Степень защиты	IP44	
Климатическое исполнение	ОМ4	
Температура эксплуатации	от –20 °С до +55 °С	
Масса	3,5 кг	
Монтаж	потолочный, накладной	
Технические условия	ИМЛТ.676259.002ТУ	
Приемка ОТК Свидетельство РМРС Свидетельство РРР		

Светильник светодиодный «Дельта-2»

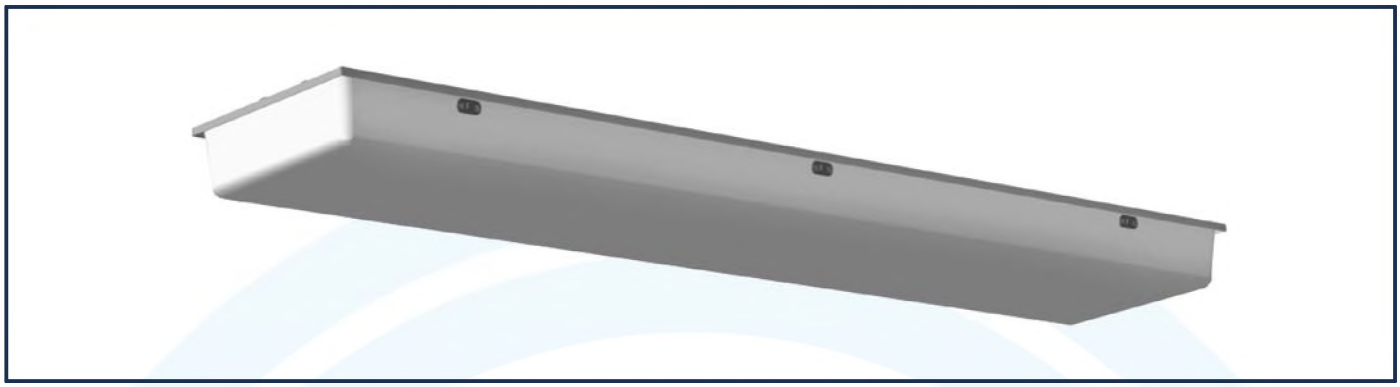

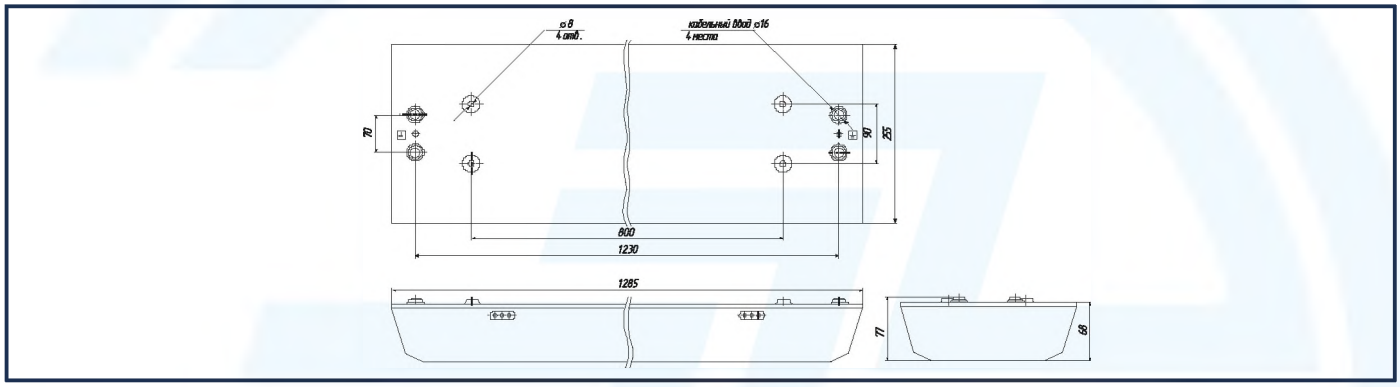

Назначение

Светильник светодиодный «Дельта-2» предназначен для общего освещения жилых, служебных, общественных помещений и помещений с повышенной влажностью, рассчитан для накладного монтажа на потолок.

Конструкция

Светильник оснащен источником вторичного электропитания (ИВЭП) и источниками света – светодиодными модулями.
Корпус изготовлен из оцинкованной стали, окрашен белой порошковой краской.
Светорассеиватель выполнен из опалового светотехнического полистирола.
Светильник укомплектован резиновыми кабельными вводами, обеспечивающими ввод кабелей диаметром до 16 мм.
Для аварийного освещения светильник может быть оснащен светодиодным модулем с электропитанием от сети – 24 В или светодиодным блоком аварийного питания с подзарядкой аккумуляторной батареи от сети ~ 220 В, 50 Гц, поддерживающим горение светильника, в случае сбоя основного электропитания в сети, в течение 10 часов.

Технические характеристики

Напряжение	от ~ 175 В до ~ 320 В, 50 Гц от – 175 В до – 275 В	
Потребляемая мощность	60 Вт	
Коррелированная цветовая температура	3000 К	4000 К
Световой поток	4000 Лм	4100 Лм
Степень защиты	IP44	
Климатическое исполнение	ОМ4	
Температура эксплуатации	от –20 °С до +55 °С	
Масса	6 кг	
Монтаж	потолочный, накладной	
Технические условия	ИМЛТ.676259.002ТУ	
Приемка ОТК Свидетельство РМРС Свидетельство РРР		

Условное обозначение

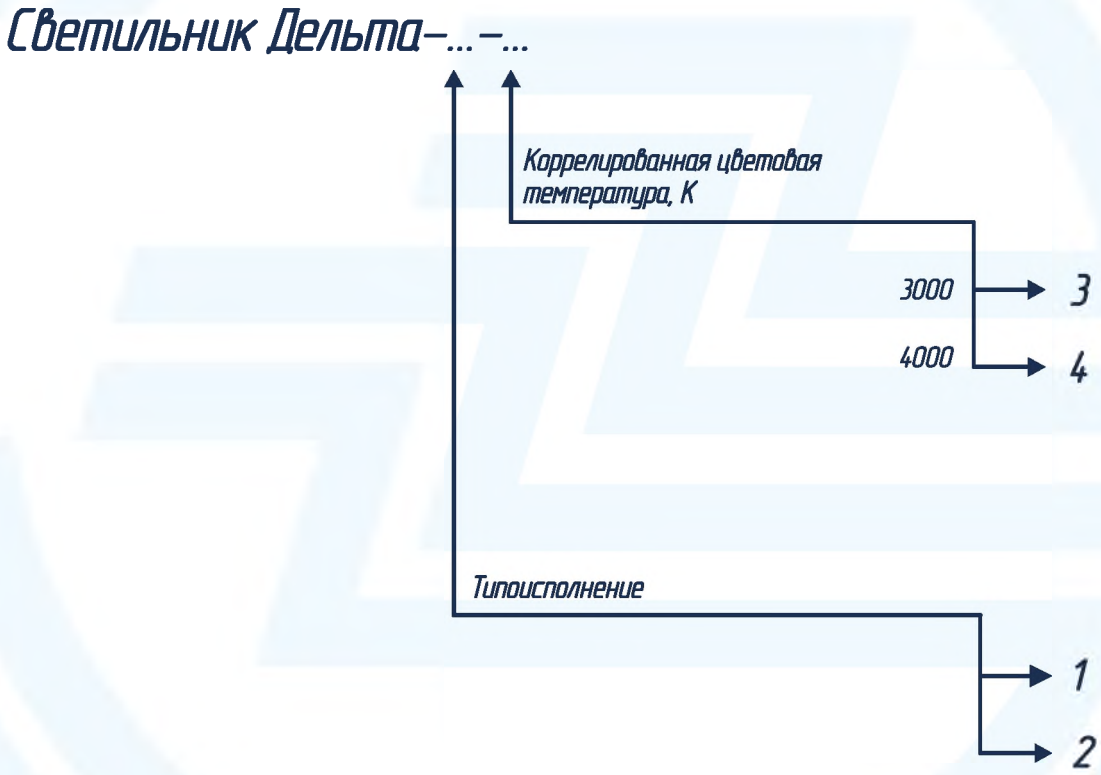

Светильник светодиодный «Вега-1»

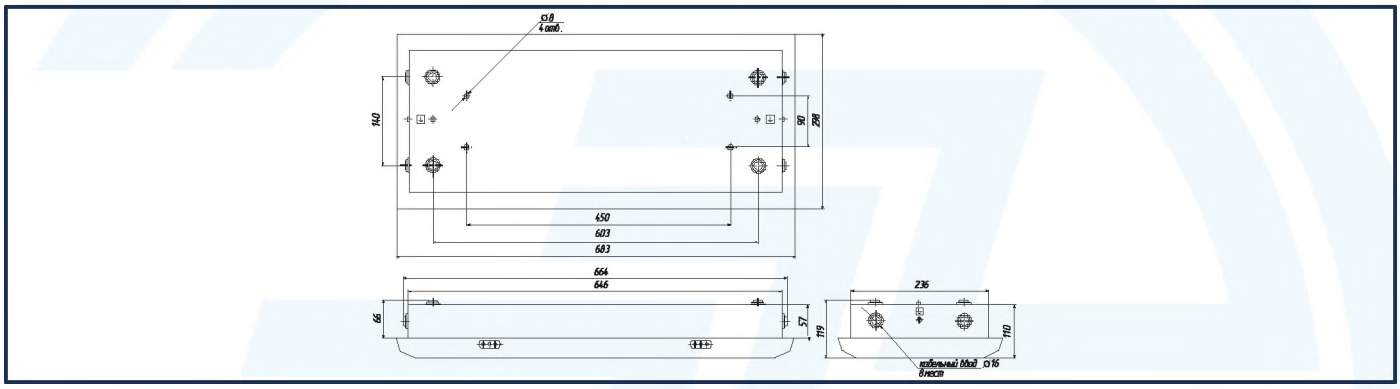

Назначение

Светильник светодиодный «Вега-1» предназначен для общего освещения жилых, служебных, общественных помещений и помещений с повышенной влажностью, рассчитан для встраиваемого монтажа в потолок.

Конструкция

Светильник оснащен источником вторичного электропитания (ИВЭП) и источниками света – светодиодными модулями.
Корпус изготовлен из оцинкованной стали, окрашен белой порошковой краской.
Светорассеиватель выполнен из опалового светотехнического полистирола.
Светильник укомплектован резиновыми кабельными вводами, обеспечивающими ввод кабелей диаметром до 16 мм.
Для аварийного освещения светильник может быть оснащен светодиодным модулем с электропитанием от сети – 24 В или светодиодным блоком аварийного питания с подзарядкой аккумуляторной батареи от сети ~ 220 В, 50 Гц, поддерживающим горение светильника, в случае сбоя основного электропитания в сети, в течение 10 часов.

Технические характеристики

Напряжение	от ~ 175 В до ~ 320 В, 50 Гц от – 175 В до – 275 В	
Потребляемая мощность	30 Вт	
Коррелированная цветовая температура	3000 К	4000 К
Световой поток	2000 Лм	2100 Лм
Степень защиты	IP44	
Климатическое исполнение	ОМ4	
Температура эксплуатации	от –20 °С до +55 °С	
Масса	6 кг	
Монтаж	потолочный, встраиваемый	
Технические условия	ИМЛТ.676259.002ТУ	
Приемка ОТК Свидетельство РМРС Свидетельство РРР		

Светильник светодиодный «Вега-2»

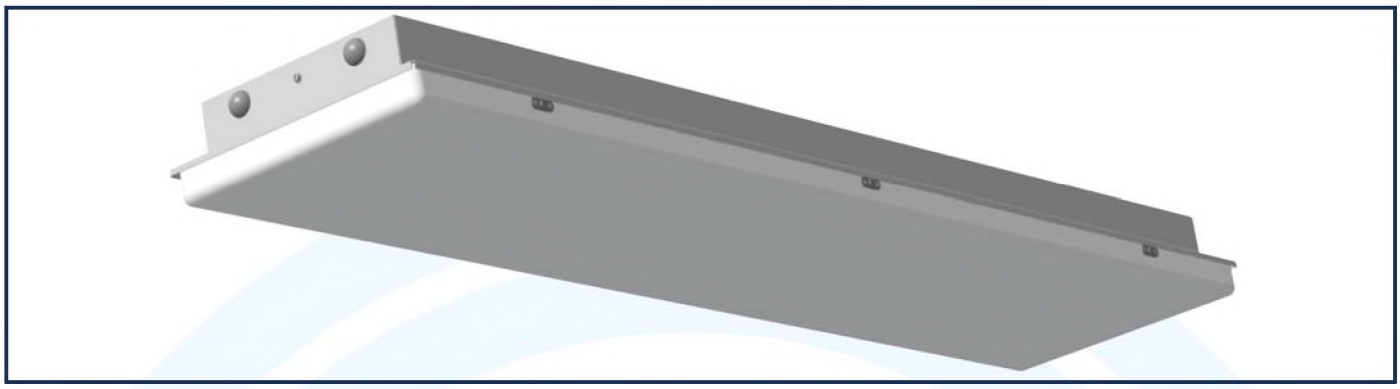

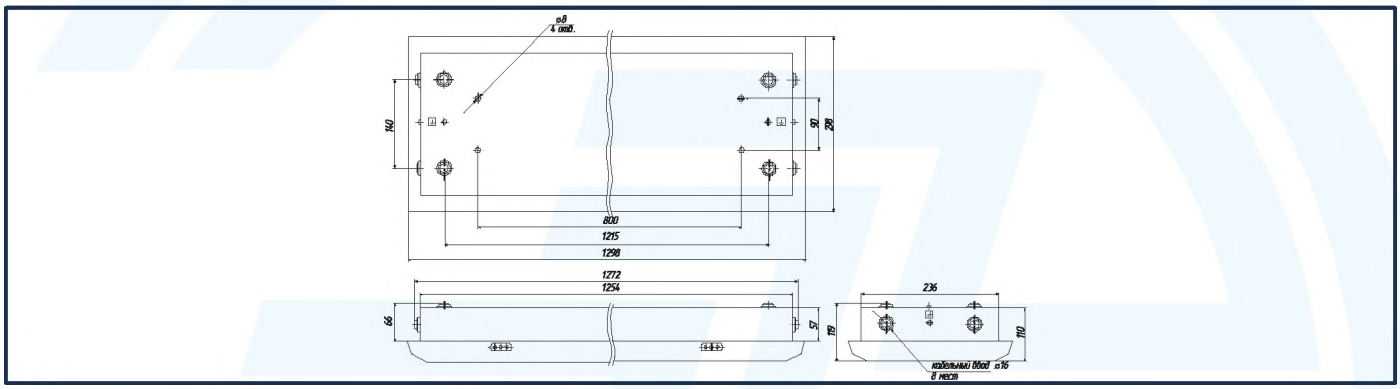

Назначение

Светильник светодиодный «Вега-2» предназначен для общего освещения жилых, служебных, общественных помещений и помещений с повышенной влажностью, рассчитан для встраиваемого монтажа в потолок.

Конструкция

Светильник оснащен источником вторичного электропитания (ИВЭП) и источниками света – светодиодными модулями.
Корпус изготовлен из оцинкованной стали, окрашен белой порошковой краской.
Светорассеиватель выполнен из опалового светотехнического полистирола.
Светильник укомплектован резиновыми кабельными вводами, обеспечивающими ввод кабелей диаметром до 16 мм.
Для аварийного освещения светильник может быть оснащен светодиодным модулем с электропитанием от сети – 24 В или светодиодным блоком аварийного питания с подзарядкой аккумуляторной батареи от сети ~ 220 В, 50 Гц, поддерживающим горение светильника, в случае сбоя основного электропитания в сети, в течение 10 часов.

Технические характеристики

Напряжение	от – 175 В до – 320 В, 50 Гц от – 175 В до – 275 В	
Потребляемая мощность	60 Вт	
Коррелированная цветовая температура	3000 К	4000 К
Световой поток	4000 Лм	4100 Лм
Степень защиты	IP44	
Климатическое исполнение	ОМ4	
Температура эксплуатации	от –20 °С до +55 °С	
Масса	10,5 кг	
Монтаж	потолочный, встраиваемый	
Технические условия	ИМЛТ.676259.002ТУ	
Приемка ОТК Свидетельство РМРС Свидетельство РРР		

Условное обозначение

Светильник Вега–...–...

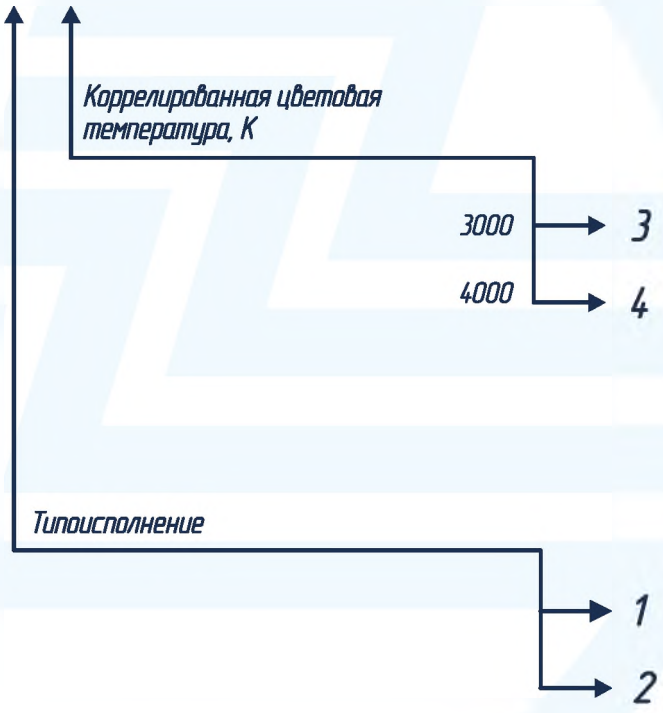

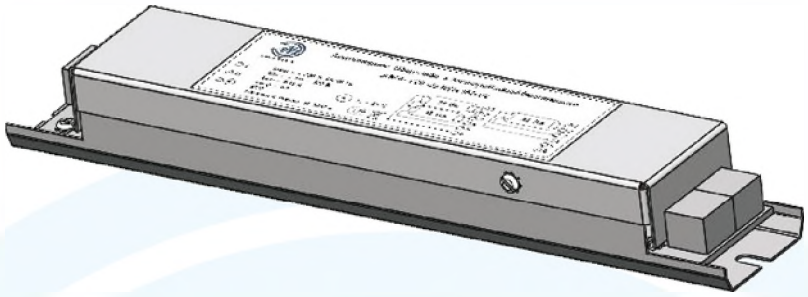

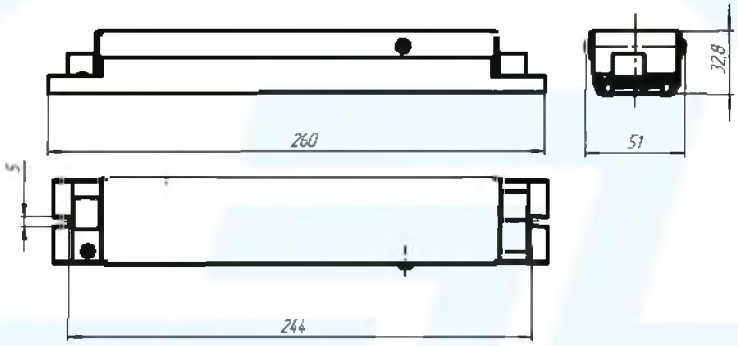

Назначение

Электронный пускорегулирующий аппарат ЭПРА-220-2х18(1х36)-02 предназначен для электропитания, зажигания и обеспечения рабочего режима люминесцентных ламп.

Схемы подключения

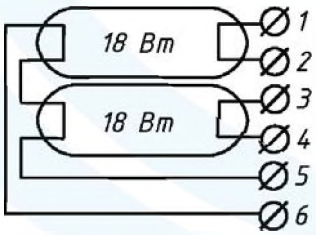

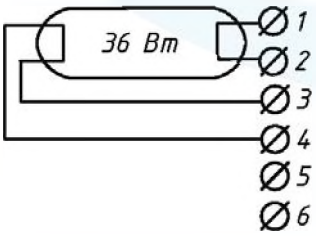

Технические характеристики

Напряжение	от ~ 175 В до ~ 320 В, 50 Гц
Потребляемый ток	0,13 А
Потребляемая мощность	41 Вт
Коэффициент мощности	< 0,8
Тип подключаемых ламп	линейная люминесцентная Т8
Количество и мощность подключаемых ламп	2 х 18 Вт 1 х 36 Вт
Материал корпуса	оцинкованной сталь, окрашенная белой порошковой краской
Степень защиты	IP20
Климатическое исполнение	ОМ2
Температура эксплуатации	от –40 °С до +55 °С
Масса	0,440 кг
Технические условия	ИМЛТ.670352.000ТУ
Приемка ОТК Свидетельство РМРС Свидетельство РРР	

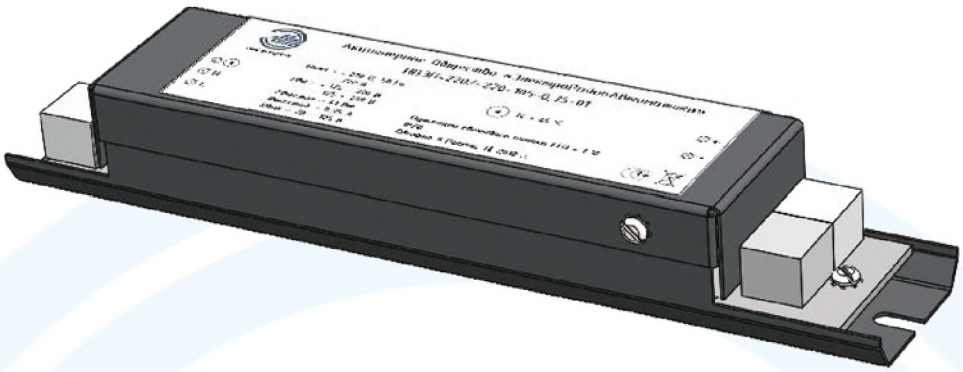

Назначение

Источник вторичного электропитания ИВЭП ~ 220/–220–105–0,35–01 предназначен для электропитания, зажигания и обеспечения рабочего режима светодиодов.

Технические характеристики

Напряжение	от ~ 175 В до ~ 320 В, 50 Гц от – 175 В до – 275 В
Максимальная выходная мощность	36 Вт
Выходной стабилизированный ток нагрузки	0,35 А
Диапазон напряжения нагрузки	от 70 В до 105 В
Максимальная потребляемая мощность	41 Вт
Коэффициент пульсации светового потока LED	< 1 %
Материал корпуса	оцинкованной сталь, окрашенная белой порошковой краской
Степень защиты	IP20
Климатическое исполнение	ОМ2
Температура эксплуатации	от –40 °С до +55 °С
Масса	0,350 кг
Технические условия	ИМЛТ.436544.000ТУ
Приемка ОТК Свидетельство РМРС Свидетельство РРР	

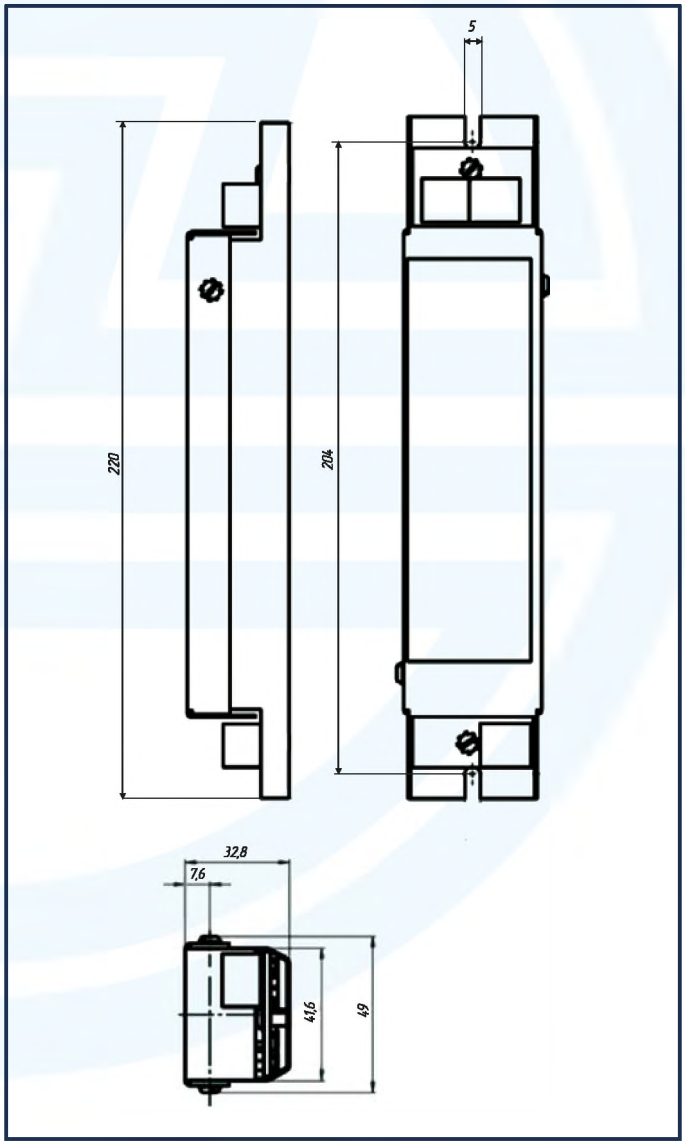

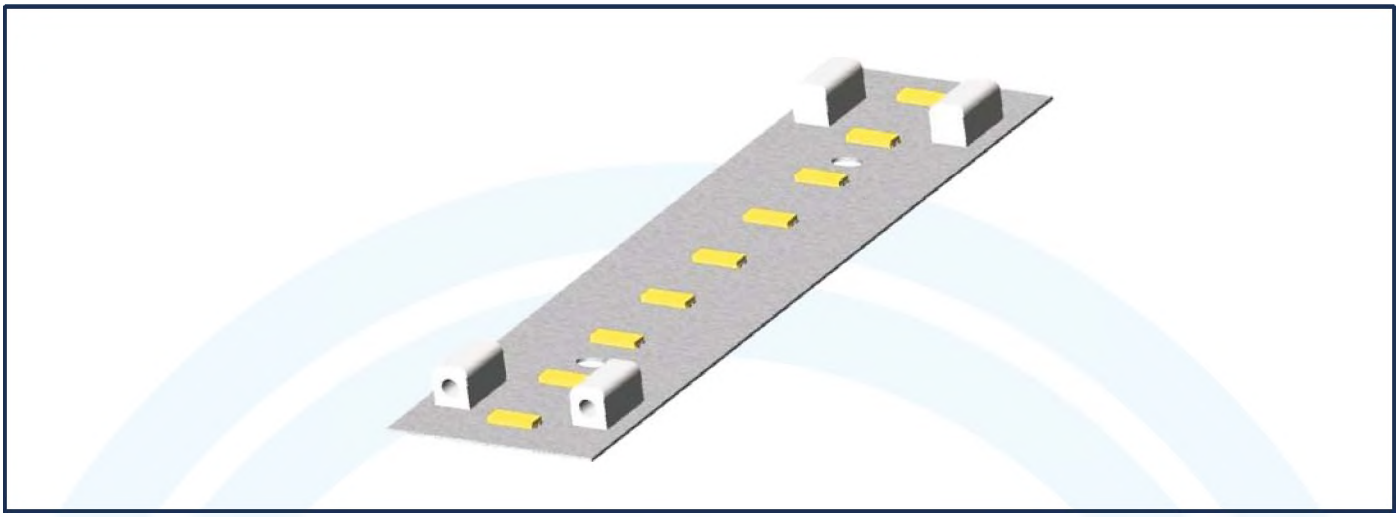

Назначение

Светодиодный модуль СДМ-9-9-0,35-01 встраиваемый в светильники или устанавливаемый на световые линии, предназначен для обеспечения требуемых уровней освещенности.

Технические характеристики

Сила тока	0,35 А
Напряжение	9 В
Потребляемая мощность	не более 3,5 Вт
Световой поток	не менее 360 лм
Распределение силы света	косинусное (тип Д)
Световая отдача	не менее 120 лм/Вт
Значение индекса цветопередачи (Ra, CRI)	не менее 80 единиц
Коррелированная цветовая температура	2700 К, 3000 К, 4000 К, 5000 К
Климатическое исполнение	IP00
Температура эксплуатации	от -40 °С до +55 °С
Масса	0,02 кг
Технические условия	ИМ/ТТ.758712.000ТУ
ОТК Свидетельство РМРС Свидетельство РРР	

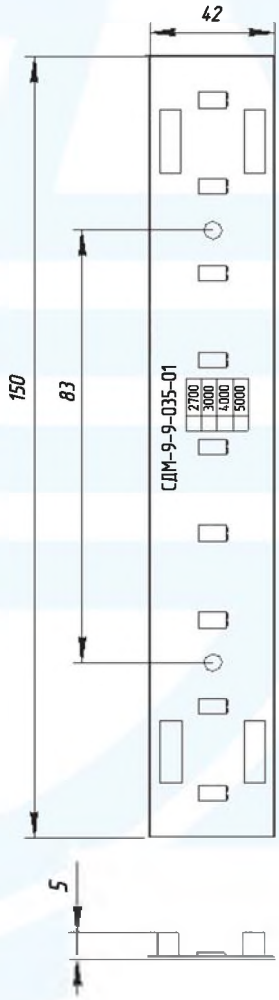

Типовые конструкции крепления кабельных трасс и электрооборудования предназначены:
– для надежного крепления пучков кабелей поясками в вертикальной и горизонтальной плоскостях;
– для создания оптимального теплового режима работы пучков силовых кабелей;
– для раздельной прокладки пучков кабелей (силовых и управления) с целью обеспечения возможности демонтажа и дополнительной прокладки кабелей при модернизации и ремонте судового электрооборудования, а также открытого доступа к каждому кабелю при диагностике состояния его оболочки;
– для крепления сигнальных кабелей, требующих раздельной прокладки, в одной трассе.

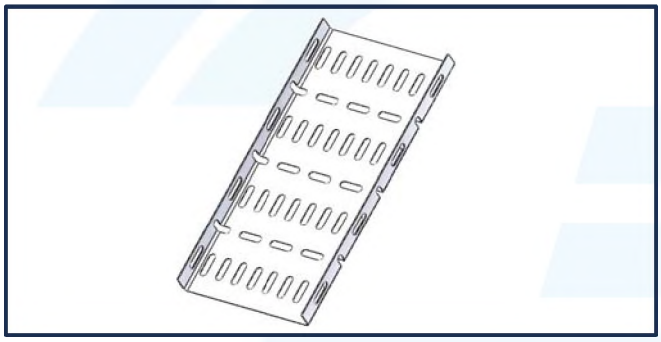

Типовые конструкции крепления кабельных трасс могут эксплуатироваться в климатических зонах М и ТМ (при покрытии их горячим цинком) категории размещения 1 по ГОСТ 15150 Стойкость к атмосфере определяется типом покрытия.

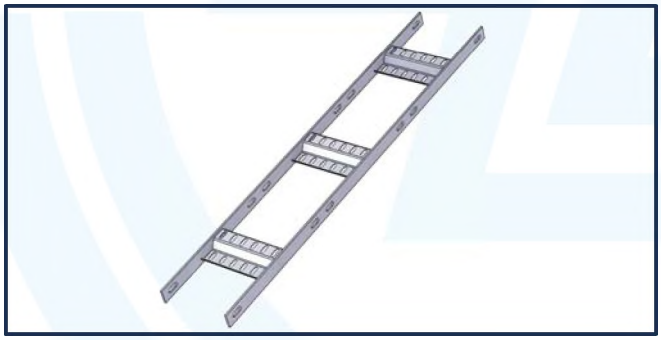

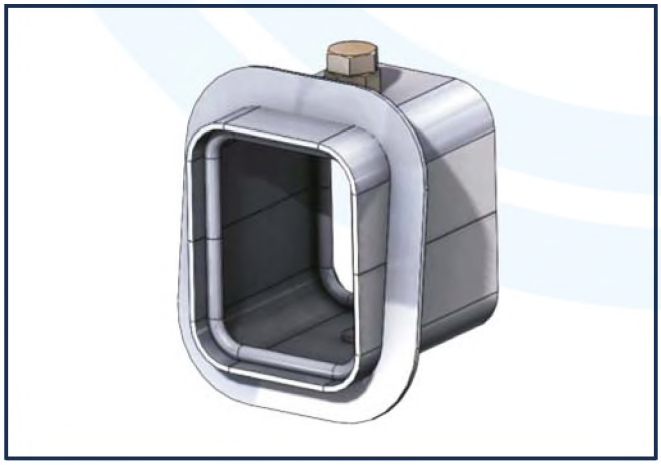

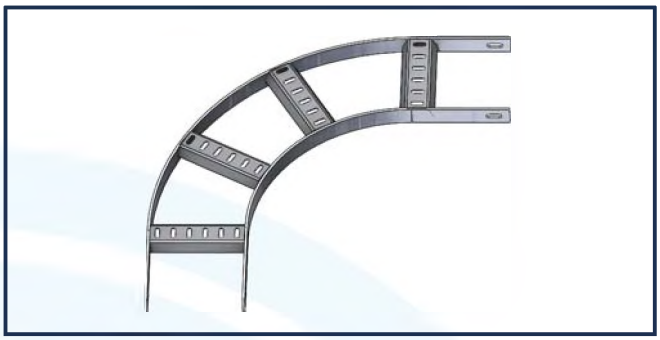

Типовые конструкции крепления кабельных трасс и электрооборудования изготавливаются и поставляются АО «ЭРА» по техническим условиям ИМЛТ.301529.001ТУ.

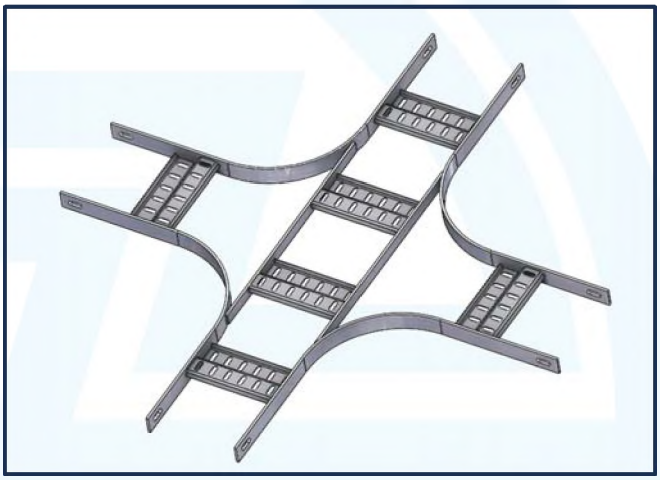

АО «ЭРА» разработан и введен в действие «Рабочий альбом типовых конструкций крепления кабельных трасс и электрооборудования. Элементы прохода кабеля в корпусных конструкциях» ИМЛТ.360043.101, включающий в себя всю номенклатуру изготавливаемых изделий электрослесарного насыщения и предназначенный для использования в проектных и конструкторских организациях при проектировании строящихся ремонтируемых и модернизируемых надводных плавсредств под класс морского и речного регистров, и требований МО РФ.

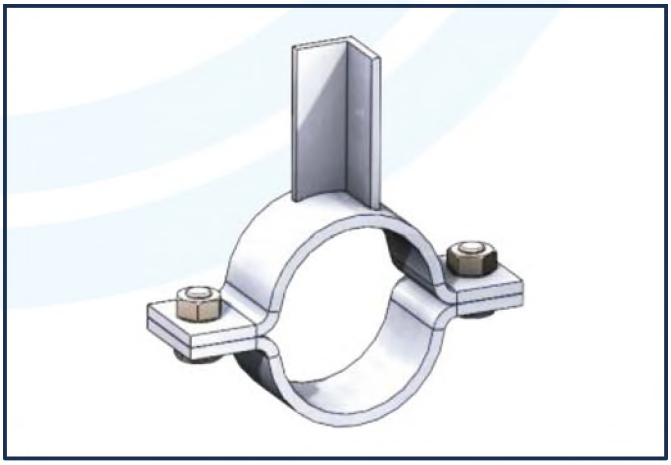

Назначение

Модульная система уплотнения проходов кабеля МСУПК-ЭРА предназначена для герметизации проходов кабеля.
МСУПК-ЭРА имеет климатическое исполнение ОМ1 ГОСТ 15150 и предназначена для установки на открытом пространстве, во внутренних сырых и сухих помещениях.

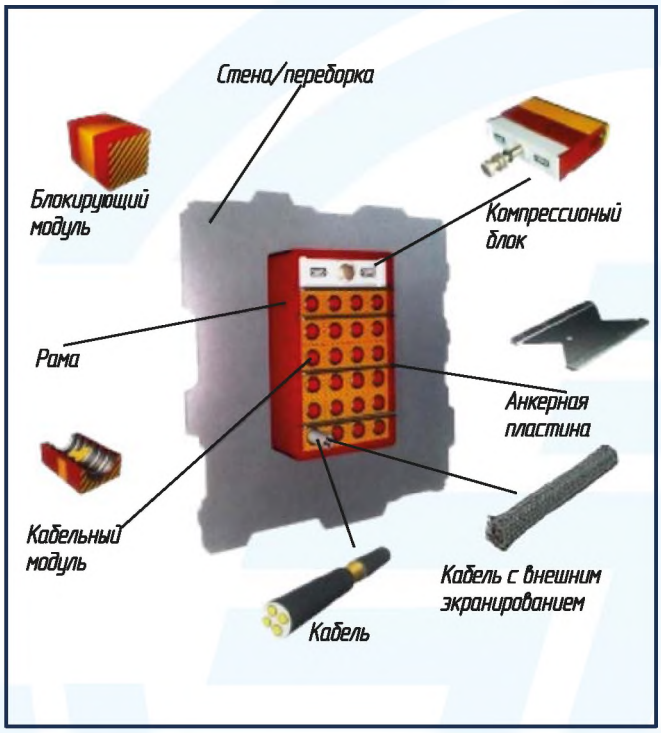

Конструкция

МСУПК-ЭРА укомплектована герметичными модульными уплотнительными элементами для кабелей диаметром от 3 мм до 99 мм. Рамы МСУПК-ЭРА изготавливаются из углеродистой стали, нержавеющей стали и алюминиевого сплава. МСУПК-ЭРА предусматривает разборную конструкцию.

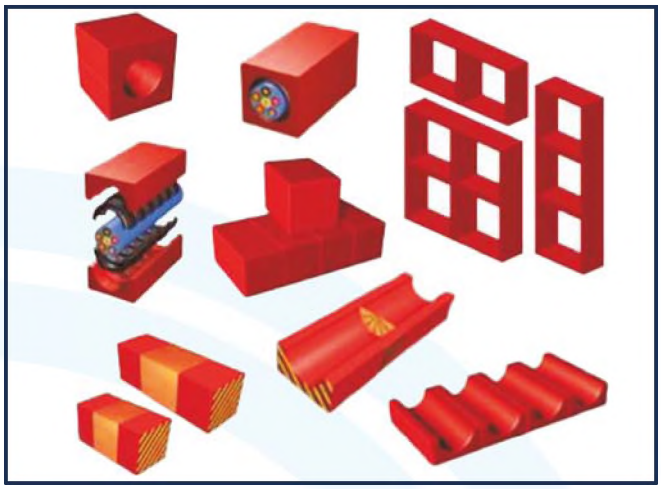

Преимущества

- Температура эксплуатации от – 50° С до + 70° С.
- Огнестойкость, газо и водонепроницаемость.
- Автоматизированный подбор модулей в рамы.
- Возможность изменения количества и типоразмеров уплотняемых кабелей.
- Простой и быстрый монтаж и демонтаж.
- Возможность применения кабеля с внешним экранированием (кабельный проход остается герметичным).
- Не требуется сложное оборудование.
- Удобная проверка качества.
- Возможность использования на переборках класса А60.

Технические условия	ИМЛТ.363622.001ТУ
	ДЛТИ.363622.001ТУ
Приемка ОТК Свидетельство РМРС Свидетельство РРР Приемка ВП МО РФ	

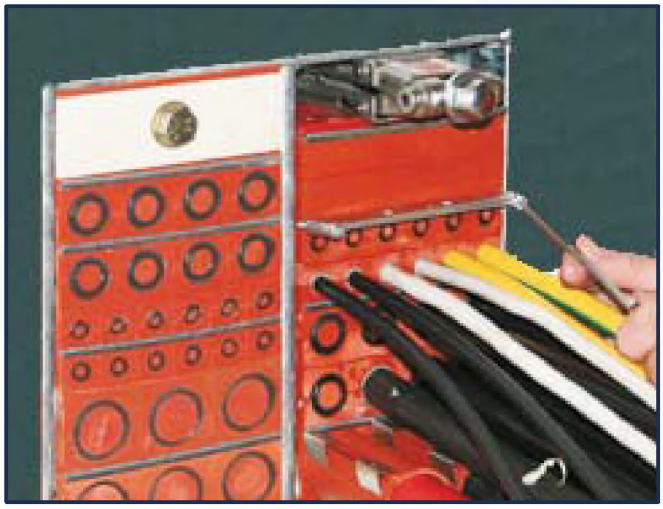

Программа «Планер-ЭРА»

Программа «Планер-ЭРА» для расчета состава компонентов модульных кабельных коробок, позволяет быстро и точно выбирать кабельные коробки в зависимости от объема кабелей в коробке или имеющегося свободного пространства в стене/переборке.

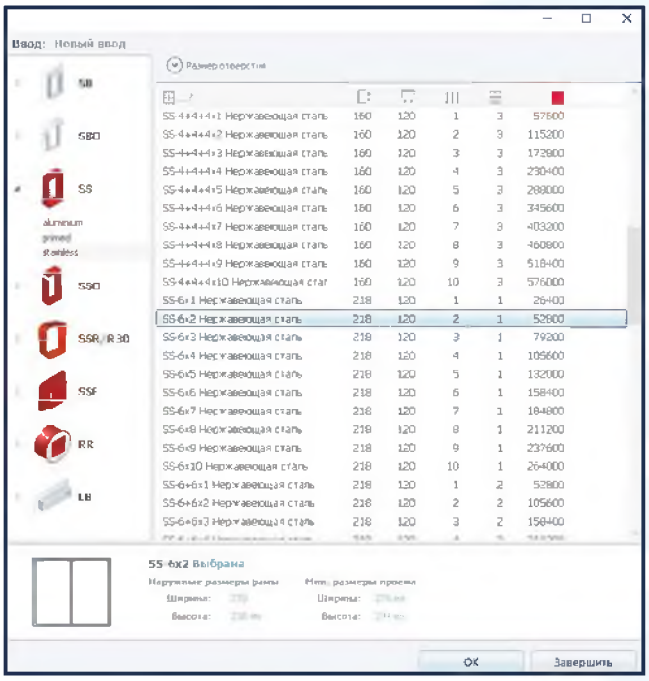

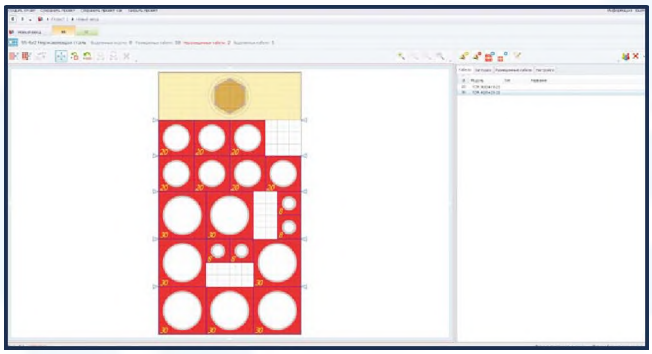

Программа «Планер-ЭРА» производит расчет кабельных коробок и необходимых модулей в зависимости от размеров коробки, размеров свободного пространства под кабельную коробку или от количества кабелей.

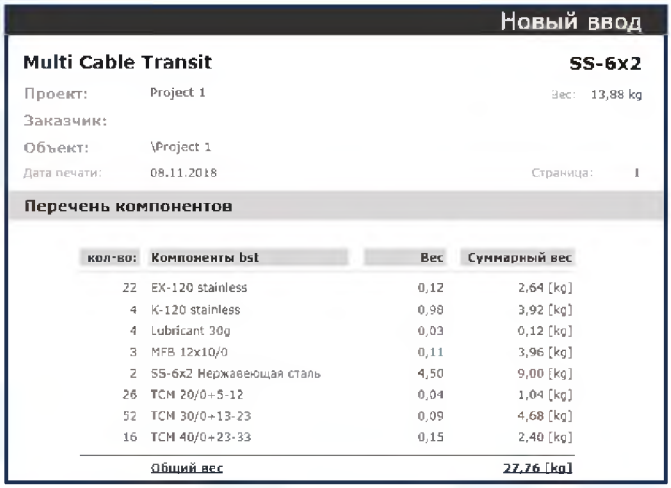

Новый ввод

Multi Cable Transit **SS-6x2**

Проект: Project 1 Вес: 13,88 kg

Заказчик:

Объект: \Project 1

Дата печати: 08.11.2018 Страница: 1

Перечень компонентов

кол-во:	Компоненты bst	Вес	Суммарный вес
22	EX-120 stainless	0,12	2,64 [kg]
4	K-120 stainless	0,98	3,92 [kg]
4	Lubricant 30g	0,03	0,12 [kg]
3	MFB 12x10/0	0,11	3,96 [kg]
2	SS-6x2 Нержавеющая сталь	4,50	9,00 [kg]
26	TCM 20/0+5-12	0,04	1,04 [kg]
52	TCM 30/0+13-23	0,09	4,68 [kg]
16	TCM 40/0+23-33	0,15	2,40 [kg]
	Общий вес		27,76 [kg]

Преимущества

- Полуавтоматическое заполнение кабельных проходов.
- Автоматическое заполнение одного кабельного прохода.
- Автоматическое заполнение группы кабельных проходов.
- Простое размещение модулей в проходе.
- Организация проектов с помощью менеджера проектов.
- Импорт перечней кабелей с диаметром, названием и типом кабеля в форматах XLS или TXT.
- Контроль модулей в проходе по наименованию кабеля или диаметру.
- Создание отчетов по спроектированным кабельным коробкам, по целым проектам включающим любое количество кабельных коробок.
- Сохранение отчетов в форматах PDF или XLS.

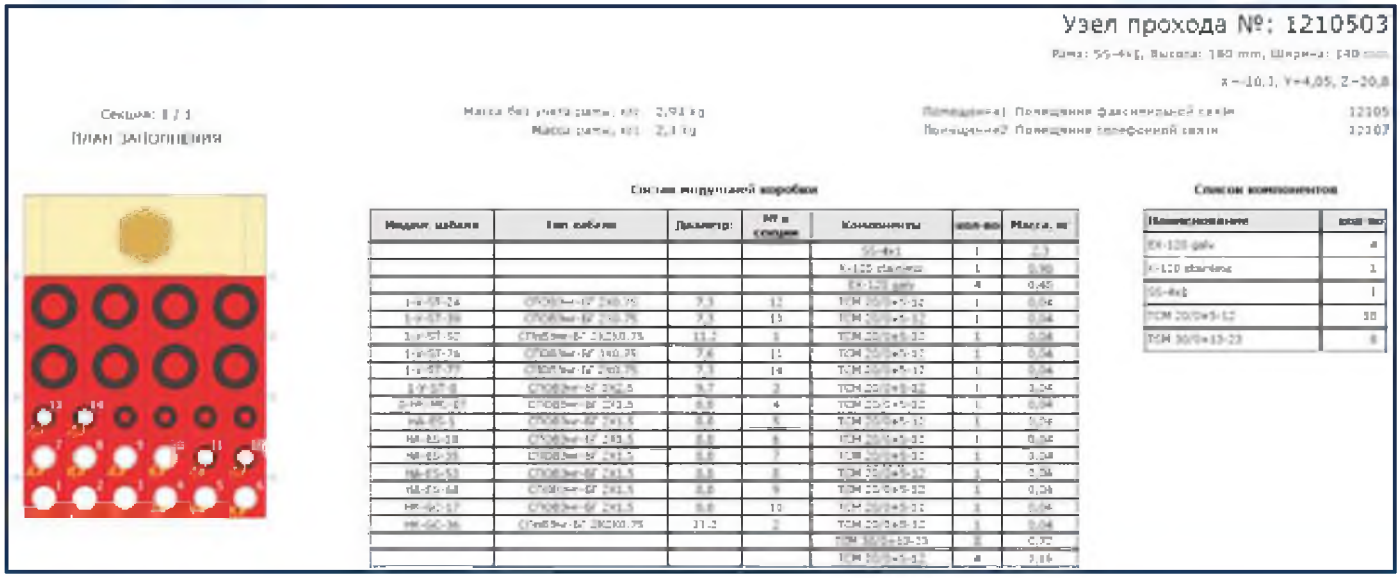

Узел прохода №: 1210503

Секция: 1 / 1

План заполнения

Состав модульной коробки

Список компонентов

Назначение

Система предназначена для противопожарного уплотнения проходов кабеля с классом огнестойкости А0 – А60. Целью системы является предупреждение распространения огня, дыма, газов, пыли и запахов. Система обеспечивает уплотнение проходов кабеля с использованием кабелей всех марок и типоразмеров.

Конструкция

Главный элемент системы – двухкомпонентная силиконовая система холодного отвердевания. Компоненты пены смешиваются 1:1 и начинают реагировать, в зависимости от условий внешней среды, в течение 100 – 300 секунд после смешивания компонентов. В процессе пенообразования происходит расширение (увеличение в объеме) до четырехкратного объема по отношению к первоначальному с плотностью 0,23 – 0,29 кг/дм^3. В твердом состоянии пена имеет пористую структуру с содержанием замкнутых пор приблизительно 50 % в объемном соотношении. Текучесть пены прохода при заполнении внутреннего поперечного сечения каждого прохода кабелями на 40 % и более. Проходы кабеля системы изготавливаются из углеродистой стали, нержавеющей стали и алюминиевого сплава. Размеры проходов кабеля DN 100 – 550 мм, толщина стенок 4 – 12 мм.

Преимущества

– Простой и быстрый монтаж и демонтаж.

– При необходимости, возможность монтажа и демонтажа дополнительного кабеля.

– Мягкая, легкая (до 300 кг/м^3) и эластичная пена, поглощающая вибрацию.

– Увеличение количества кабелей в кабельном проходе.

– Не требуется соблюдать расстояние между кабелями.

– Увеличение пространства при размещении кабельных проходов.

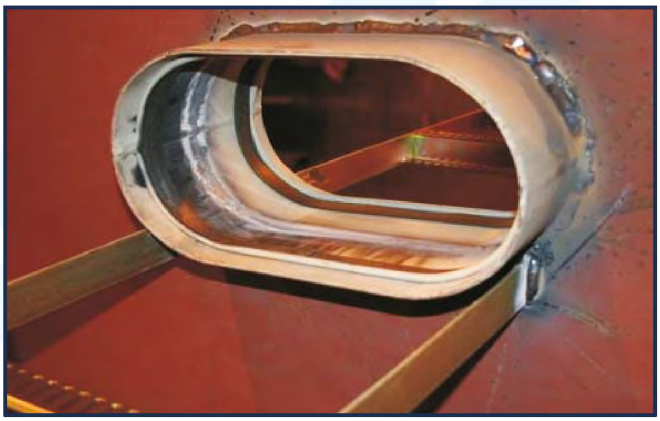

АО «ЭРА» выполняет полный спектр услуг по монтажу и сдаче волоконно-оптических линий связи (ВОЛС) на новостроящихся и модернизируемых кораблях ВМФ, гражданских судах и береговых объектах:
– прокладка и монтаж оптоволоконного кабеля;
– разделка различных оптоволоконных кабелей, в том числе и бронированных;
– сварка оптического волокна и оконцевание различными типами коннекторов;
– монтаж всех типов оптических муфт и кроссов;
– установка коммутационных устройств;
– все виды контрольных измерений оптоволоконного кабеля;
– поиск и устранение повреждений;
– оформление технической документации;
– наличие необходимых приборов и сертифицированных специалистов по монтажу и измерениям ВОЛС.

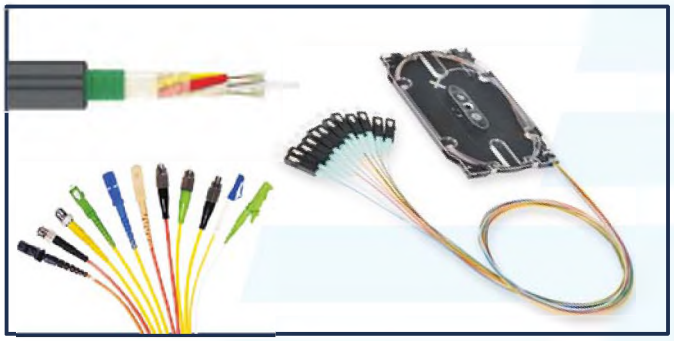

Сварка оптического волокна производится аппаратами «FUJIKURA» – мировым лидером производства сварочных аппаратов ВОЛС, работающим со всеми типами волокон. По результатам сварки и тестирования (рефлектометрии) оптических волокон выполняется паспортизация, выдача рефлектограмм и технического заключения. Технологический процесс сварки волоконно-оптического кабеля одобрен Российским морским регистром судоходства. Работы на заказах ВМФ выполняются под контролем аккредитованной ВП МО РФ.

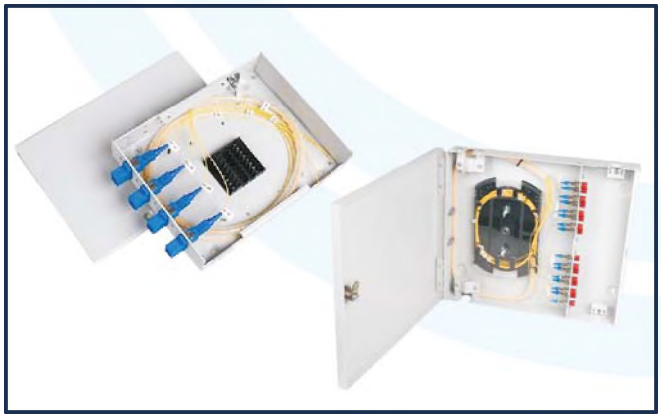

ВОЛС – это вид системы передачи, при котором информация передается по оптическим диэлектрическим волноводам, известным под названием «оптическое волокно», которое в силу своих физических свойств обеспечивает:
– наибольшую пропускную способность и скорость передачи данных (десятки Тбит/с);
– наименьшие потери оптических каналов;
– невосприимчивость к электромагнитным полям;
– наивысшее качество, компактность и долговечность оптоволокна;
– влагостойкость;
– гальваническую развязку элементов сети;
– взрыво и пожаробезопасность;
– удаленное электропитание.

В следствии вышеуказанных свойств ВОЛС в последнее время все более и более широко применяются в судостроении, являясь на сегодняшний день наиболее перспективным способом передачи информации посредством проводов.

АО «ЭРА» выполнен монтаж ВОЛС на следующих заказах:
– ПЭБ «Академик Ломоносов» (АО «Балтийский завод»);
– корветы проекта 20385 (АО «Северная верфь»);
– фрегаты проекта 22350 (АО «Северная верфь»);
– ледокольные суда Aker ARC 130A (АО «Выборгский судостроительный завод»);
– универсальный атомный ледокол проекта 22220 «Арктика» (АО «Балтийский завод»).

Камеры сборные стационарные одностороннего обслуживания КСО-285, КСО-298, КСО-298М, КСО-386 напряжением 6 кВ и 10 кВ предназначены для комплектования распределительных устройств переменного трехфазного тока частотой 50 Гц систем с изолированной нейтралью.

Камеры столбовые (реклоузер) КС-120, КС-120Р, КС-120РУ предназначены для приема, учета, секционирования и автоматического включения резервного питания и плавки гололеда методом короткого замыкания на проводах воздушных линий передачи трехфазного переменного тока частотой 50 Гц или 60 Гц номинального напряжения 6 кВ или 10 кВ.

Пункт переключений ПП-125 предназначен для включения и отключения обесточенных участков контактной сети метрополитена.

Коробка малой механизации КММ используется для подключения ручного электрического инструмента напряжением 220 В (и других устройств мощностью до 2,5 кВт), а также для подключения переносных фонарей ограждения (в том числе фонарей ограничения скорости).

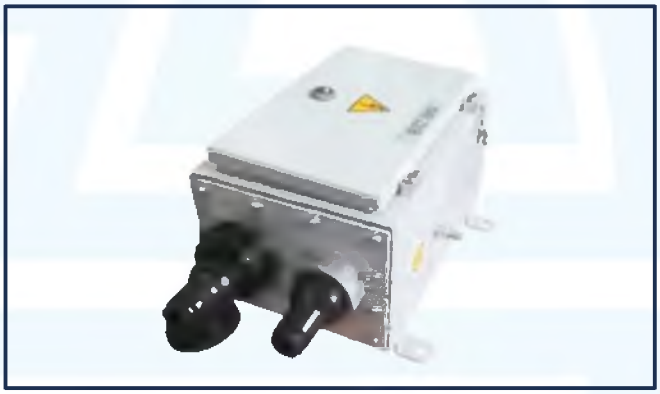

Путейский ящик ПЯ предназначен для подключения силовых электрических агрегатов больших мощностей (до 40 кВт и более) и напряжением сети 380 В.

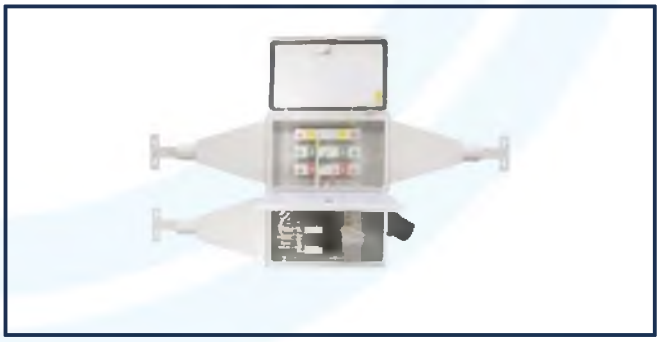

Вводно-распределительные устройства ВРУ-1, ВРУ-3, ВРУ-4 предназначены для приема, распределения и учета электроэнергии в сетях 380/220 В с глухозаземленной или изолированной (по требованию заказчика) нейтралью трехфазного переменного тока частотой 50 Гц, а также для защиты линий при перегрузках и коротких

Устройства автоматического ввода резерва УАВР – устройства восстановления электроснабжения потребителей путем переключения на резервный источник питания при нарушении питания от рабочего источника питания, электроустановок потребителя напряжением до 660 В переменного тока частотой 50 Гц и 60 Гц.

Щиты распределительные ЩЭ и ЩК предназначены для распределения и учета электроэнергии напряжением 220 В, а также для защиты линий при перегрузках и токов короткого замыкания в трехфазных сетях напряжением 380/220 В частотой 60 Гц и установки устройств телефонной, телевизионной и радиотрансляционной сети.

Щит управления вентиляцией ЩУВ – электрощит для управления системой вентиляции и кондиционирования.

Щит управления насосами ЩУН – электрощит для управления и контроля двигателей дренажных, погружных, скважинных насосов.

Щит с устройством защиты от импульсных перенапряжений УЗИП служит для защиты людей и оборудования от скачков напряжения.

Щит автоматизированного освещения ЩАО предназначен для управления освещением 1-фазных и 3-фазных потребителей на различных объектах.

Термошкафы применяются в системах коммуникации, транспортных сетях, кабельном телевидении, электрических сетях, управлении производственными процессами (АСУТП).

Кабельные киоски КЛ-208, КЛ-209, КЛ-211, КЛ-213 предназначены для приема и распределения электрической энергии. Устанавливаются снаружи рядом со зданиями. Служат для подключения одного или нескольких кабелей большого сечения и последующей раздачи электрической мощности по нескольким потребителям, с обеспечением защиты отходящих линий от перегрузок и коротких замыканий.

Шкафы распределительные на базе ячеек ЩО-70. Панели ЩО-70 предназначены для комплектования распределительных устройств низкого напряжения (РУНН), трехфазного переменного тока напряжением 380/220 В частотой 50 Гц, служащих для приема, распределения электроэнергии, защиты от перегрузок и токов короткого замыкания.

Судовые электрораспределительные устройства предназначены для использования в энергетических системах судов, кораблей и морских буровых установок и кораблей в качестве устройств распределения, сигнализации, контроля, управления, питания с берега, а также в качестве специальных устройств распределения, сигнализации, контроля и управления.

На текущий момент АО «ЭРА» производит следующие виды судового электрощитового оборудования:
– щиты с автоматическими выключателями до 63 А на основании требований ОСТ5.6004;
– щиты с контакторами КМ и КНТ на основании требований ОСТ5.6037 и ОСТВ5.6203;
– щиты питания и управления на основании требований ОСТ5.6084;
– щиты с шунтами на основании требований ОСТВ5.6096;
– щиты контрольные на основании требований ОСТ5.6093 и ОСТВД5.6093;
– щиты питания с берега на основании требований ОСТ5.6151;
– щиты с автоматическими выключателями до 630 А на основании требований ОСТ5.6153;
– щиты сигнализации на основании требований ОСТВ5.6204.

Акционерное Общество
«ЭлектроРадиоАвтоматика»
Россия, 190000, г. Санкт-Петербург,
пер. Гривцова, д. 1/64
Тел.: +7 (812) 571-39-19
Факс: +7 (812) 314-01-54
era@eraspb.ru
www.eraspb.ru